L8543210
12/2016 rev 1

CP.BULL8 OM



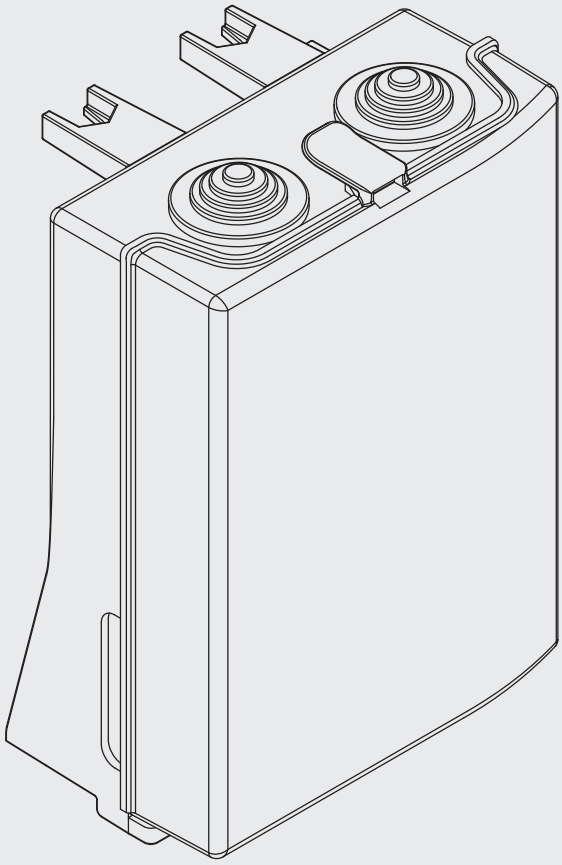

BENINCÀ®
TECHNOLOGY TO OPEN

CE

UNIONE NAZIONALE COSTRUTTORI
AUTOMATISMI PER CANCELLI, PORTE
SERRANDE ED AFFINI

UNAC

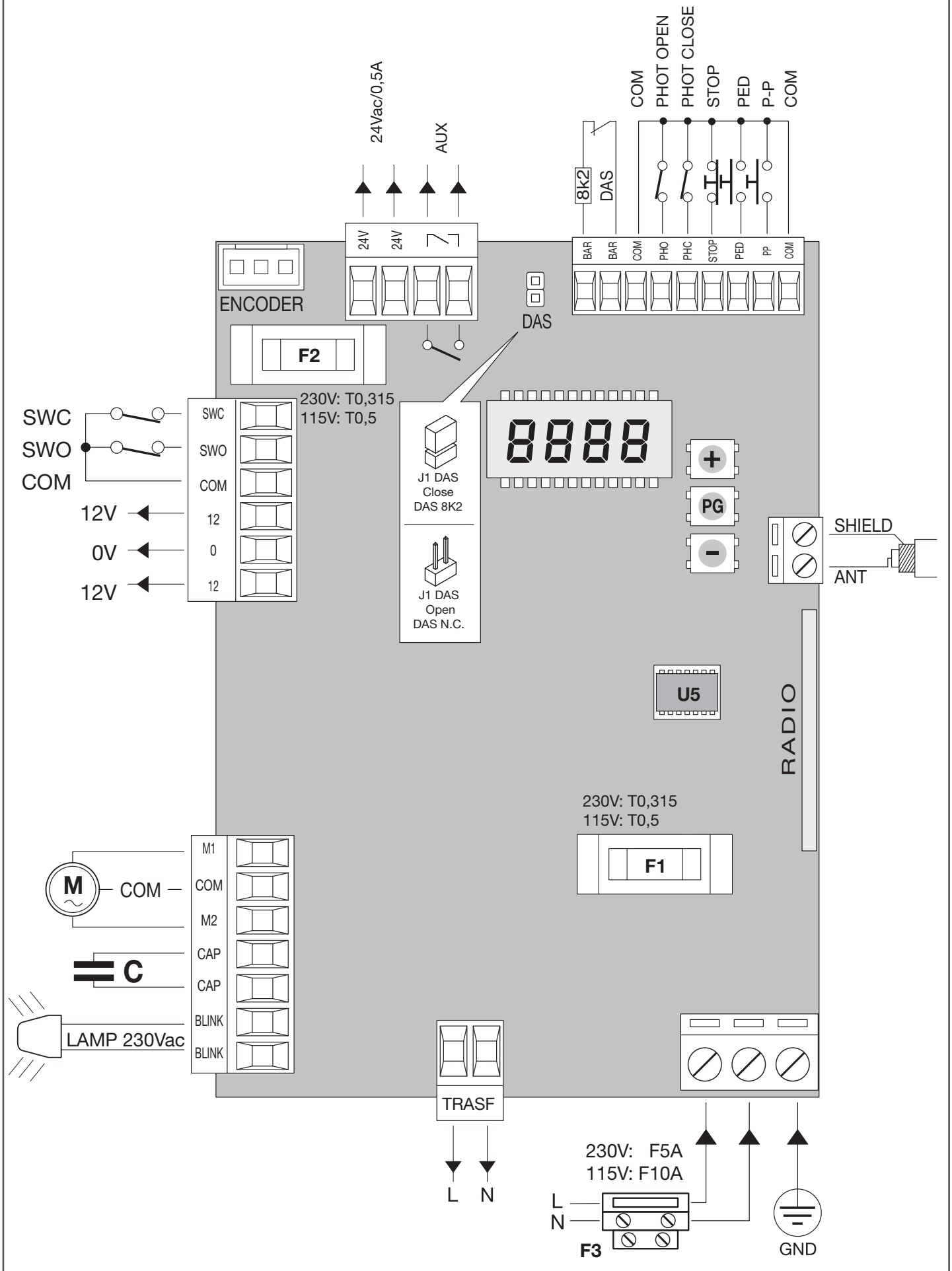
24Vac/0,5A
AUX
COM
PHOT OPEN
PHOT CLOSE
STOP
PED
P-P
COM
8k2
DAS
24V
24V
BAR
BAR
COM
PHO
PHC
STOP
PED
PP
COM
ENCODER
DAS
F2
SWC
SWO
COM
12V
0V
12V
230V: T0,315
115V: T0,5
J1 DAS
Close
DAS 8K2
J1 DAS
Open
DAS N.C.
8888
+
PG
-
SHIELD
ANT
U5
RADIO
230V: T0,315
115V: T0,5
F1
M
COM
C
LAMP 230Vac
M1
COM
M2
CAP
CAP
BLINK
BLINK
TRASF
L
N
230V: F5A
115V: F10A
L
N
F3
GND

2

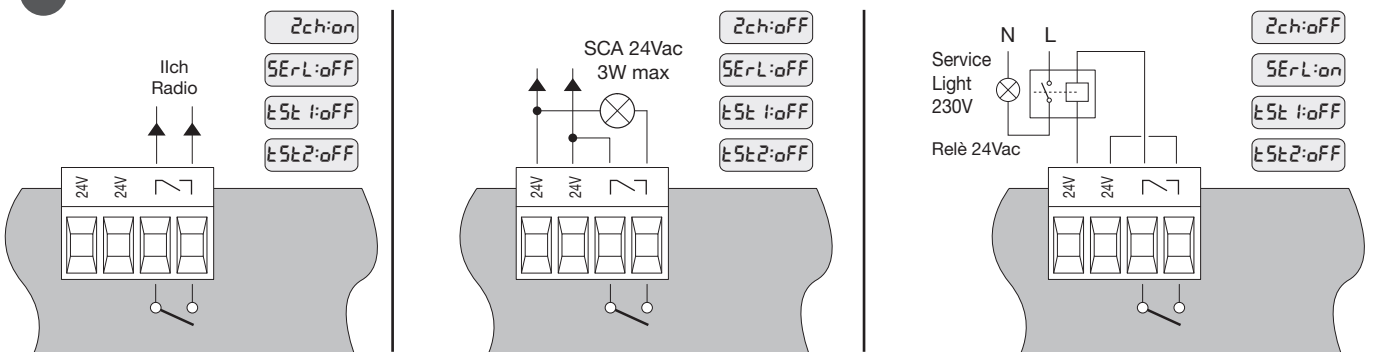
IIch
Radio
2ch:on
SErL:oFF
tSt 1:oFF
tSt2:oFF
SCA 24Vac
3W max
2ch:oFF
SErL:oFF
tSt 1:oFF
tSt2:oFF
N
L
Service
Light
230V
Relè 24Vac
2ch:oFF
SErL:on
tSt 1:oFF
tSt2:oFF
24V
24V

3

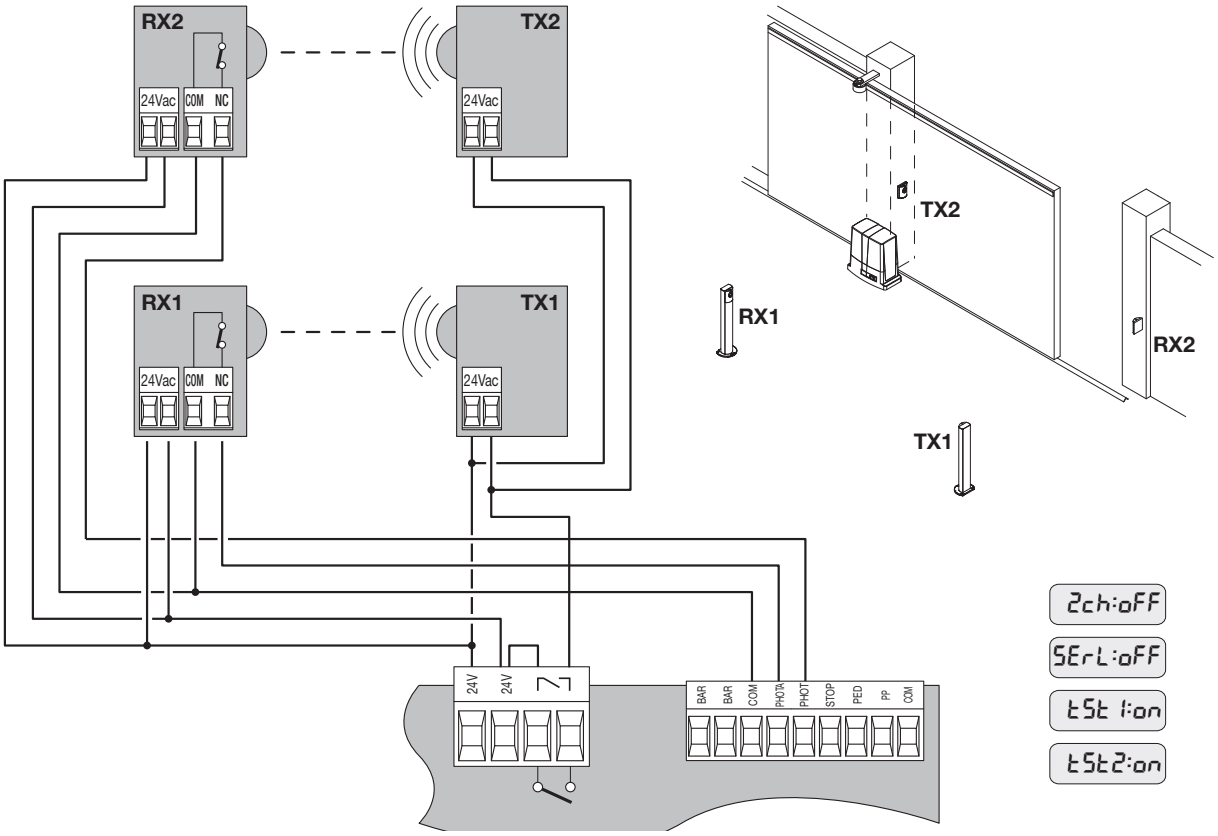
RX2
TX2
24Vac
COM
NC
RX1
TX1
TX2
RX1
RX2
TX1
BAR
COM
PHOT
STOP
PED
PP
2ch:oFF
SErL:oFF
tSt 1:on
tSt2:on

4

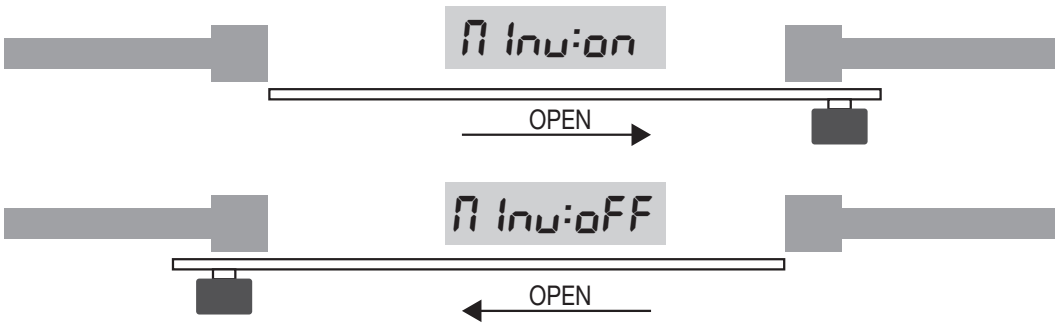
n Inu:on
OPEN
n Inu:oFF
OPEN

5

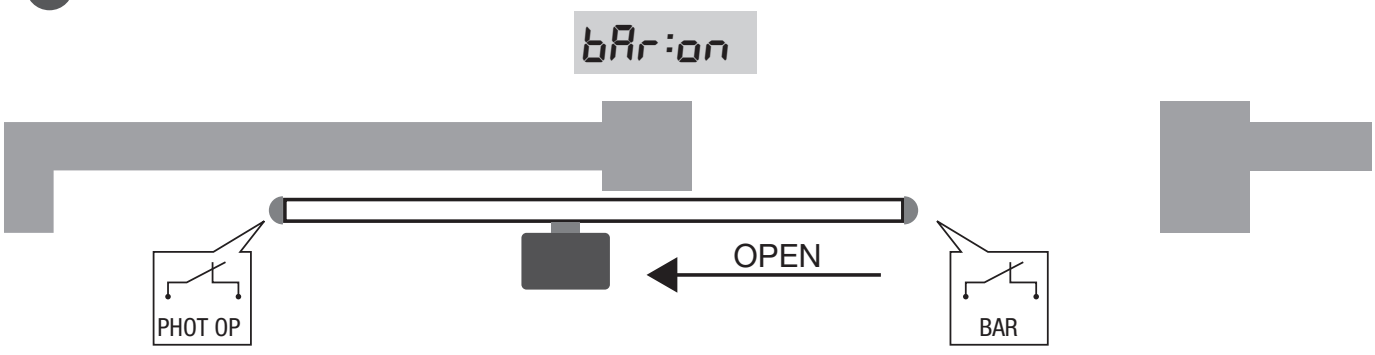
bAr:on
OPEN
PHOT OP
BAR

Schema menu di programmazione - Menu programming layout -
Схема програмування меню

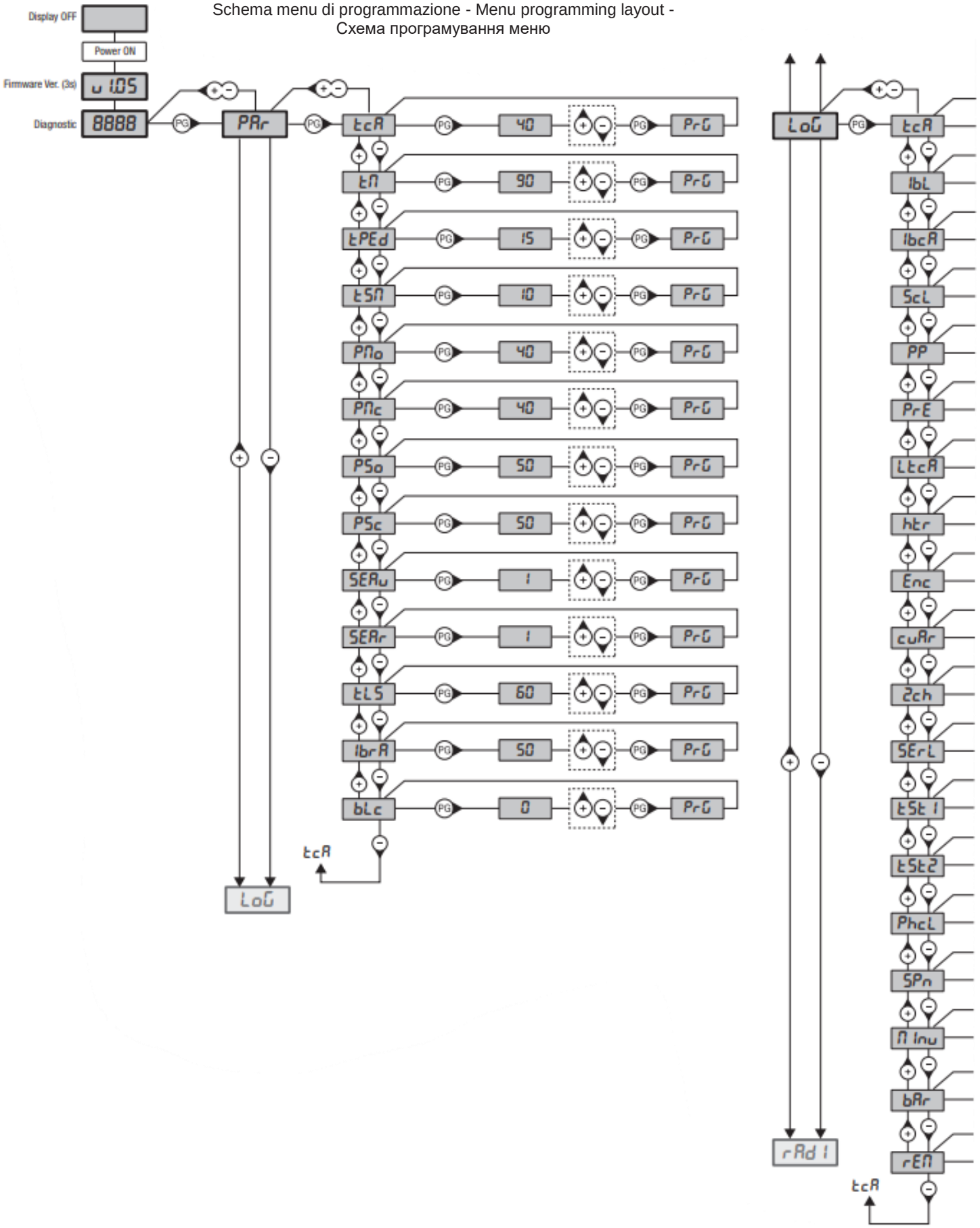

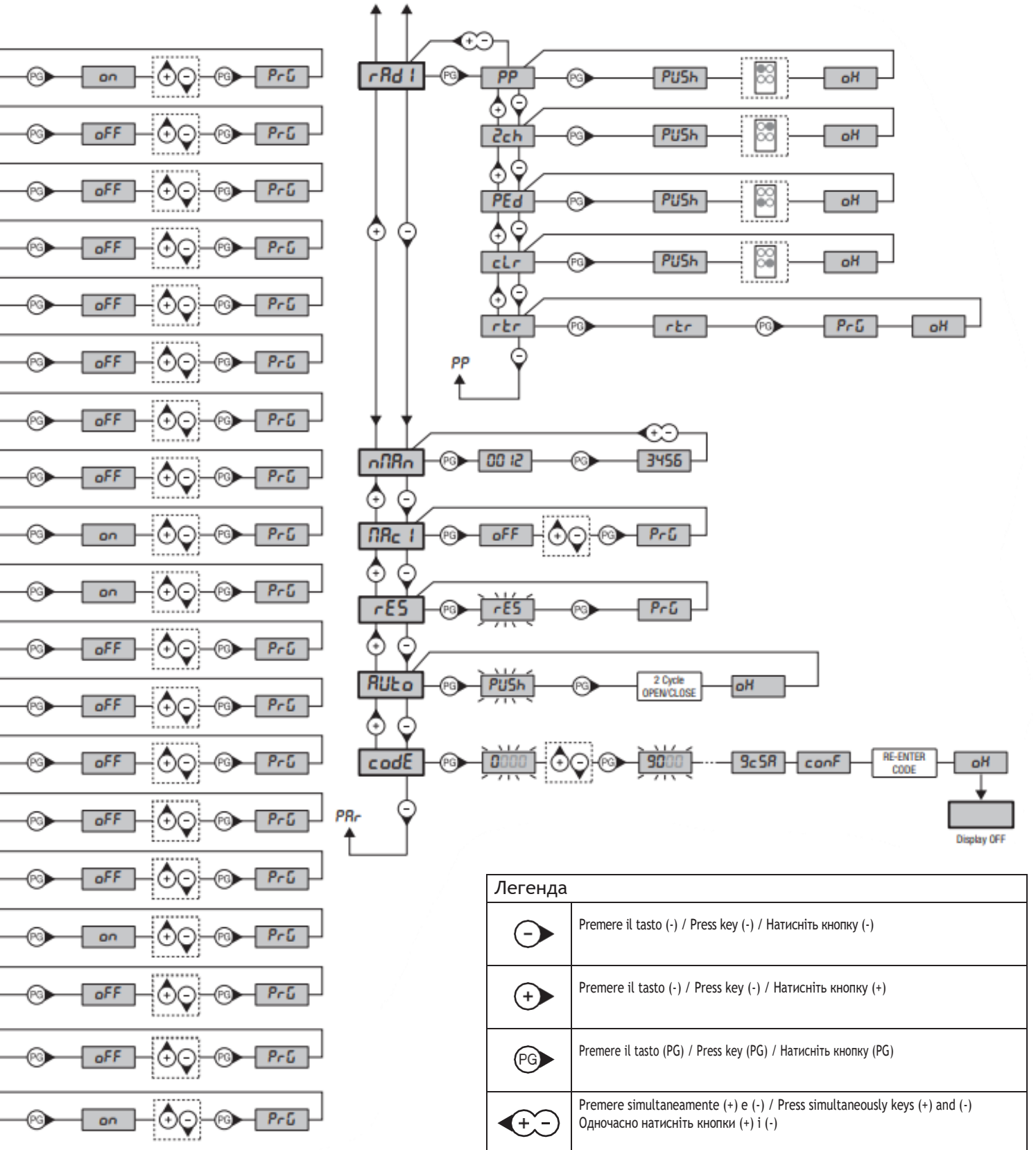

Легенда	
	Premere il tasto (-) / Press key (-) / Натисніть кнопку (-)
	Premere il tasto (-) / Press key (-) / Натисніть кнопку (+)
	Premere il tasto (PG) / Press key (PG) / Натисніть кнопку (PG)
	Premere simultaneamente (+) e (-) / Press simultaneously keys (+) and (-) Одночасно натисніть кнопки (+) і (-)
	Selezionare il valore desiderato con i pulsanti (+) e (-) Increase/decrease the value with keys (+) and (-) Збільшуйте/зменшуйте значення кнопками (+) і (-)
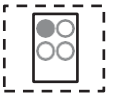	Selezionare il pulsante del trasmettitore da associare alla funzione Press the transmitter key, which is to be assigned to function Натисніть кнопку передавача, якій необхідно призначити функцію.

AVVERTENZE

INFORMAZIONI GENERALI

E' vietato l'utilizzo del prodotto per scopi o con modalità non previste nel presente manuale. Usi non corretti possono essere causa di danni al prodotto e mettere in pericolo persone e cose. Si declina ogni responsabilità dall'inosservanza della buona tecnica nella costruzione dei cancelli, nonché dalle deformazioni che potrebbero verificarsi durante l'uso. Conservare questo manuale per futuri utilizzi.

INFORMAZIONI PER L'INSTALLATORE

Questo manuale è destinato esclusivamente a personale qualificato per l'installazione e la manutenzione di aperture automatiche.
L'installazione deve essere effettuaua da personale qualificato (installatore professionale, secondo EN12635), nell'osservanza della Buona Tecnica e delle norme vigenti. Verificare che la struttura del cancello sia adatta ad essere automatizzata.
L'installatore deve fornire tutte le informazioni relative al funzionamento automatico, manuale e di emergenza dell'automazione, e consegnare all'utilizzatore dell'impianto le istruzioni d'uso.

AVVERTENZE GENERALI

I materiali dell'imballaggio non devono essere lasciati alla portata dei bambini in quanto fonte di potenziale pericolo. Non disperdere nell'ambiente i materiali di imballo, ma separare le varie tipologie (es. cartone, polistirolo) e smaltirle secondo le normative locali.
Non permettere ai bambini di giocare con i dispositivi di comando del prodotto. Tenere i telecomandi lontano dai bambini.
Questo prodotto non è destinato a essere utilizzato da persone (bambini inclusi) con capacità fisiche, sensoriali o mentali ridotte, o con mancanza di conoscenze adeguate, a meno che non siano sotto supervisione o abbiano ricevuto istruzioni d'uso da persone responsabili della loro sicurezza. Applicare tutti i dispositivi di sicurezza (fotocellule, coste sensibili, ecc.) necessari a proteggere l'area da pericoli di impatto, schiacciamento, convogliamento, cesoiamento. Tenere in considerazione le normative e le direttive in vigore, i criteri della Buona Tecnica, l'utilizzo, l'ambiente di installazione, la logica di funzionamento del sistema e le forze sviluppate dall'automazione.
L'installazione deve essere fatta utilizzando dispositivi di sicurezza e di comandi conformi alla EN12978 e EN12453.
Raccomandiamo di utilizzare accessori e parti di ricambio originali, utilizzando ricambi non originali il prodotto non sarà più coperto da garanzia.
Tutte le parti meccaniche ed elettroniche che compongono l'automazione soddisfano i requisiti e le norme in vigore e presentano marcatura CE.

SICUREZZA ELETTRICA

Prevedere sulla rete di alimentazione un interruttore/sezionatore onnipolare con distanza d'apertura dei contatti uguale o superiore a 3 mm.
Verificare che a monte dell'impianto elettrico vi sia un interruttore differenziale e una protezione di sovracorrente adeguati.
Alcune tipologie di installazione richiedono il collegamento dell'anta ad un impianto di messa a terra rispondente alle vigenti norme di sicurezza.
Durante gli interventi di installazione, manutenzione e riparazione, togliere l'alimentazione prima di accedere alle parti elettriche.
Scollegare anche eventuali batterie tampone se presenti. L'installazione elettrica e la logica di funzionamento devono essere in accordo con le normative vigenti. I conduttori alimentati con tensioni diverse, devono essere fisicamente separati, oppure devono essere adeguatamente isolati con isolamento supplementare di almeno 1 mm. I conduttori devono essere vincolati da un fissaggio supplementare in prossimità dei morsetti. Ricontrollare tutti i collegamenti fatti prima di dare tensione. Gli ingressi N.C. non utilizzati devono essere ponticellati.

SMALTIMENTO

Come indicato dal simbolo a lato, è vietato gettare questo prodotto nei rifiuti domestici in quanto alcune parti che lo compongono potrebbero risultare nocive per l'ambiente e la salute umana, se smaltite scorrettamente. L'apparecchiatura, pertanto, dovrà essere consegnata in adeguati centri di raccolta differenziata, oppure riconsegnata al rivenditore al momento dell'acquisto di una nuova apparecchiatura equivalente. Lo smaltimento abusivo del prodotto da parte dell'utente comporta l'applicazione delle sanzioni amministrative previste dalla normativa vigente.

Le descrizioni e le illustrazioni presenti in questo manuale non sono impegnative. Lasciando inalterate le caratteristiche essenziali del prodotto il fabbricante si riserva il diritto di apportare qualsiasi modifica di carattere tecnico, costruttivo o commerciale senza impegnarsi ad aggiornare la presente pubblicazione.

DATI TECNICI

Alimentazione centrale di comando	230 Vac 50/60 Hz oppure 115Vac 50/60Hz a seconda della versione
Uscita Motore	1 motore 230Vac
Potenza massima motore	280 W
Uscita alimentazione accessori	24Vac 500mA max.
Grado di protezion	IP54
Temp. funzionamento	-20°C / +50°C
Ricevitore radio	433,92 MHz incorporato e configurabile (rolling-code o fisso+rolling-code)
N° codici memorizzabili	64

1) CENTRALE DI COMANDO CP.BULL8 OM

1.1) COLLEGAMENTI ELETTRICI

Nella seguente tabella sono descritti i collegamenti elettrici rappresentati in Fig. 1:

Morsetti	Funzione	Descrizione
L/N	Alimentazione	CP.BULL8 OM: Ingresso 230Vac 50Hz (L-Fase/N-Neutro) CP.BULL8 OM 115: Ingresso 115Vac 60Hz (L-Fase/N-Neutro)
GND	GND	Collegamento messa a terra (obbligatorio)
ANT/SHIELD	Antenna	Collegamento antenna scheda radioricevente incorporata (ANT-segnale/SHIELD-schermo).
+12V	COMUNE	Comune per gli ingressi di comando.
PP	Passo-Passo	Ingresso pulsante passo-passo (contatto N.O.) Configurabile come ingresso APRE con logica OPCL. Contatto utilizzabile per aperture temporizzate mediante timer.
PED	PEDONALE	Ingresso pulsante pedonale (contatto N.O.), comanda l'apertura parziale, configurabile dal parametro TPED. Al termine del tempo TCA (se attivato) viene comandata la chiusura. Configurabile come ingresso CHIUDE con logica OPCL.
STOP	STOP	Ingresso pulsante STOP (contatto N.C.)
PHO/BAR O	PHOT O/BAR O	Ingresso (contatto N.C.) per dispositivi di sicurezza (ad es. fotocellule). In fase di chiusura: l'apertura del contatto provoca l'arresto del motore quando la fotocellula viene liberata, il motore inverte la direzione di marcia (apre). In fase di apertura: l'apertura del contatto provoca l'arresto del motore, quando la fotocellula viene liberata, il motore riparte in apertura. Può essere modificato in ingresso costa attiva solo in apertura portando la logica BAR=ON. (vedi logica BAR).
PHA	PHOT C	Ingresso (contatto N.C.) per dispositivi di sicurezza (ad es. fotocellule). In fase di chiusura: Comportamento configurabile dalla logica PHCL. In fase di apertura: Comportamento configurabile dalla logica PHCL.
+12V	COMUNE	Comune per gli ingressi di comando.
BAR/BAR	COSTA/ COSTA C	Ingresso contatto costa sensibile Costa resistiva: Jumper "DAS" chiuso Costa meccanica: Jumper "DAS" aperto L'intervento della costa arresta il movimento dell'anta e inverte per circa 3s. Se non si utilizza la costa: Jumper "DAS" aperto, ponticello tra i morsetti BAR/BAR. Può essere modificato in ingresso costa attiva solo in chiusura portando la logica BAR=O N. (vedi logica BAR).
	SCA Luce di servizio RX 2° Ch PHOTO TEST	Contatto pulito N.O. Configurabile come: - SCA (spia cancello aperto): contatto aperto ad anta chiusa, intermittente veloce in fase di chiusura, intermittente lento in fase di apertura, contatto chiuso ad anta aperta. Vedi schema di collegamento Fig.2). (Logiche 2CH:OFF, SERL:OFF, TST1:OFF, TST2:OFF); - Luce di servizio temporizzata (vedi Logica SERL e schema Fig.2); - Uscita secondo canale radio (vedi Logica 2CH e schema Fig.2); - PHOTO TEST per alimentare i trasmettitori delle fotocellule in modalità TEST (vedi Logiche TST1, TST2 e schema Fig.3).
24Vac	24Vac	Uscita alimentazione accessori 24Vac/500mA max
ENC1	ENCODER	Connettore per collegamento sensore antischiacciamento (ENCODER)
SWC	SWC	Ingresso finecorsa CHIUDE (contatto N.C.)
SWO	SWO	Ingresso finecorsa APRE (contatto N.C.)
COM	COM (+12V)	Comune per finecorsa.
12-0-12	Secondario	Collegamento avvolgimento secondario trasformatore 24V
M1/COM/M2	Motore	Collegamento motore 230Vac - monofase:M1-Fase/ COM-Comune/ M2-Fase
CAP/CAP	Condensatore	Collegamento al condensatore
FLASH/FLASH	Lampeggiante	Collegamento lampeggiante 230Vac 40W max.
TRASF	Primario	Collegamento avvolgimento primario trasformatore
La centrale è dotata di un modulo radio incorporato per la ricezione di telecomandi a codice variabile, a codice ARC (Advanced Rolling-Code) o a codice fisso, con frequenza di 433.92MHz.		

2) FUSIBILI

F1 Fusibile di protezione trasformatore
F2 Fusibile protezione uscita accessori e segnali.
F3 Fusibile protezione di linea 230V/115V

3) VERIFICA COLLEGAMENTI

Prima di procedere con la programmazione della centrale, verificare il corretto collegamento del motore:
1) Togliere alimentazione.
2) Sbloccare manualmente l'anta, portarle a circa metà della corsa e ribloccarla.
3) Ripristinare l'alimentazione.
4) Dare un comando di passo-passo mediante pulsante o radiocomando.
5) L'anta deve muoversi in apertura. Nel caso ciò non avvenisse, utilizzare la logica MINV per invertire il verso di apertura.
6) Togliere alimentazione/Ripristinare l'alimentazione.
7) Effettuare una manovra completa da finecorsa a finecorsa, senza interruzioni, per l'apprendimento della corsa.

4) APPRENDIMENTO CORSA

L'apprendimento della corsa è indispensabile per il corretto funzionamento dei rallentamenti, ed avviene sia utilizzando la funzione AUTO sopra descritta sia alla prima manovra completa (effettuata quindi senza interruzioni) da fine corsa apre a finecorsa chiude (o viceversa).
Durante l'apprendimento della corsa vengono calcolati anche i valori di soglia di intervento del sensore antischiacciamento PMO e PMC e, nel caso si desiderino i rallentamenti, i valori PSO e PSC.
Successivamente è tuttavia possibile modificare manualmente questi valori.
Se l'encoder è attivato la posizione dell'anta viene memorizzata e ripristinata anche in caso di interruzione di rete.
Se l'encoder è disattivato, in caso di interruzione di rete, sarà necessaria una nuova manovra completa per l'apprendimento della corsa ed il ripristino dei rallentamenti.
Nota: Se l'automazione viene sbloccata e manovrata manualmente, la successiva manovra potrebbe non effettuare correttamente i rallentamenti, anche in questo caso sarà necessaria una nuova manovra completa per il ripristino del regolare funzionamento.

5) CENTRALE DI COMANDO COMPATIBILE ARC

IMPORTANTE, LEGGERE CON ATTENZIONE:

Il ricevitore radio presente in questo prodotto è compatibile con i nuovi trasmettitori ARC (Advanced Rolling Code) i quali, grazie alla codifica a 128 bit, garantiscono una superiore sicurezza anticopiatura.
La memorizzazione dei nuovi trasmettitori ARC è del tutto analoga a quella dei normali trasmettitori Rolling Code con codifica HCS, ma occorre tenere presente che:
1) Trasmettitori ARC e Rolling Code HCS non possono essere memorizzati in una singola ricevente.
2) Il primo trasmettitore memorizzato stabilisce la tipologia di trasmettitori da utilizzare in seguito. Se il primo trasmettitore memorizzato è ARC, non sarà possibile memorizzare trasmettitori Rolling Code HCS, e viceversa.
3) I trasmettitori a codice fisso possono essere utilizzati solo in abbinamento ai trasmettitori Rolling Code HCS, portando la logica CVAR in OFF. Non sono quindi utilizzabili in abbinamento ai trasmettitori ARC. Se il primo trasmettitore Rolling Code memorizzato è un ARC la logica CVAR è inifluente.
4) Se si desidera cambiare tipologia di trasmettitori è necessario procedere con un reset della ricevente.

6) MODALITÀ DI FUNZIONAMENTO CON ENCODER ABILITATO/DISABILITATO

Con LOGICA ENC=ON:
- il sensore antischiacciamento è attivato. Regolare la sensibilità tramite i parametri SEnU e SEnr in conformità con le normative vigenti. Anche una accurata regolazione del freno motore (parametro tbrA) può contribuire al rispetto delle normative di sicurezza.
La corsa viene costantemente aggiornata e salvata in memoria assieme alla posizione del cancello in caso di mancanza rete.

Con LOGICA ENC=OFF:
- il sensore antischiacciamento è disattivato.
- se il parametro tSn>0 (rallentamento attivato), la prima manovra viene eseguita a velocità normale per l'apprendimento della corsa dell'anta, anche in caso di mancanza rete.

7) PROGRAMMAZIONE

La programmazione delle varie funzionalità della centrale viene effettuata utilizzando il display LCD presente a bordo della centrale ed impostando i valori desiderati nei menu di programmazione descritti di seguito.
Il menu parametri consente di impostare un valore numerico ad una funzione, in modo analogo ad un trimmer di regolazione.
Il menu logiche consente di attivare o disattivare una funzione, in modo analogo al settaggio di un dip-switch.
Altre funzioni speciali seguono i menu parametri e logiche e possono variare a seconda del tipo di centrale o revisione software.

UTILIZZO DEI PULSANTI <PG>/<+>/<->

Premere il tasto <PG> per accedere alle impostazioni che si possono così modificare premendo i tasti + e -.
• Premendo il tasto <+> si scorre all'interno del menù funzioni dal basso verso l'alto.
• Premendo il tasto <-> si scorre all'interno del menù funzioni dall'alto verso il basso.
• Premendo il tasto <PG> si può accedere alle eventuali impostazioni da modificare.
• Con i tasti <+> e <-> si possono modificare i valori impostati.
• Ripremendo il tasto <PG> il valore viene programmato, il display mostra il segnale "PRG".
Vedi paragrafo "Esempio Programmazione".

NOTE:

La pressione simultanea di <+> e <-> effettuata all'interno di un menu funzione consente di tornare al menu superiore senza apportare modifiche.
La pressione del pulsante <-> a display spento equivale ad un comando passo-passo.
All'accensione della scheda viene visualizzata per circa 5s la versione software
Mantenere la pressione sul tasto <+> o sul tasto <-> per accelerare l'incremento/decremento dei valori.
Dopo un'attesa di 30s la centrale esce dalla modalità programmazione e spegne il display.

8) PARAMETRI, LOGICHE E FUNZIONI SPECIALI

Nelle tabelle di seguito vengono descritte le singole funzioni disponibili nella centrale.

8.1) PARAMETRI (PAr)

MENU	FUNZIONE	MIN-MAX (Default)	MEMO
tcA	Tempo di chiusura automatica. Attivo solo con logica "TCA"=ON. Al termine del tempo impostato la centrale comanda una manovra di chiusura.	3-240-(40s)	
tn	Tempo lavoro motore. Regola il tempo di funzionamento a velocità normale durante la fase di apertura e chiusura del motore.	1-250-(90s)	
tPEd	Regola lo spazio percorso dall'anta durante l'apertura parziale (pedonale).	50-100-(15%)	
tSn	Regola lo spazio percorso dall'anta durante la fase di rallentamento. 0 = rallentamento disabilitato	0-100-(10%)	
PMo	Regola la coppia applicata al motore durante la fase di apertura.*	1-99-(40%)	

PMc	Regola la coppia applicata al motore durante la fase di chiusura.*	1-99-(40%)	
PSo	Regola la coppia applicata al motore durante la fase di rallentamento in apertura.*	1-99-(50%)	
PSc	Regola la coppia applicata al motore durante la fase di rallentamento in chiusura.*	1-99-(50%)	
SEAu	Regola la soglia di intervento del dispositivo antischiacciamento (Encoder) durante la fase a velocità normale.* 99:massima sensibilità - 0: minima sensibilità	0-99-(1%)	
SEAr	Regola la soglia di intervento del dispositivo antischiacciamento (Encoder) durante la fase di rallentamento.* 99:massima sensibilità - 0: minima sensibilità	0-99-(1%)	
tLS	Attivo solo con logica SERL:ON. Regola il tempo di attivazione della luce di servizio.	1-240-(60s)	
IbrA	Regola la forza del freno motore. 0: frenatura disabilitata - 1:frenatura minima - 99: frenatura massima	0-99-(50%)	
bLc	Regola il tempo di arresto dopo l'intercettazione del finecorsa di chiusura e apertura. Funzione attiva solo con rallentametno abilitato (TSM>0). Valore espresso in decimi di secondo.	0-25-(0)	

*** ATTENZIONE: Un'errata impostazione di questi parametri può risultare pericolosa.**
Rispettare le normative vigenti!

8.2) LOGICHE (LoG)

MENU	FUNZIONE	ON-OFF (Default)	MEMO
tcA	Abilita o disabilita la chiusura automatica On: chiusura automatica abilitata Off: chiusura automatica disabilitata	(ON)	
Ibl	Abilita o disabilita la funzione condominiale. On: funzione condominiale abilitata. L'impulso P.P. o del trasmettitore non ha effetto durante la fase di apertura. Off: funzione condominiale disabilitata.	(OFF)	
IbcA	Abilita o disabilita i comandi PP e PED durante la fase TCA. Attivo solo con logica OPCL:Off. On: Comandi PP e PED non abilitati. Off: Comandi PP e PED abilitati.	(OFF)	
Scl	Abilita o disabilita la chiusura rapida On: chiusura rapida abilitata. Con cancello aperto o in movimento l'intervento della fotocellula provoca la chiusura automatica dopo 3 s.Attiva solo con tcA:ON Off: chiusura rapida disabilitata.	(OFF)	
PP	Seleziona la modalità di funzionamento del "Pulsante P.P." e del trasmettitore. On: Funzionamento: APRE > CHIUDE > APRE > Off: Funzionamento: APRE > STOP > CHIUDE > STOP >	(OFF)	
PrE	Abilita o disabilita il pre-lampeggio. On: Pre-lampeggio abilitato. Il lampeggiante si attiva 3s prima della partenza del motore. Off: Pre-lampeggio disabilitato.	(OFF)	
LtcA	Abilita o disabilita il lampeggiante durante il tempo TCA. On: Lampeggiante attivo. Off: Lampeggiante non attivo.	(OFF)	
htr	Abilita o disabilita la funzione Uomo presente. Attivo solo con logica OPCL:On. On: Funzionamento Uomo Presente. La pressione dei pulsanti APRE/CHIUDE deve essere mantenuta durante tutta la manovra. Off: Funzionamento automatico.	(OFF)	
Enc	Abilita o disabilita l'Encoder. On: Encoder abilitato. Off: Encoder disabilitato.	(ON)	
cuAr	Abilita o disabilita i trasmettitori a codice programmabile. IMPORTANTE: I trasmettitori a codice programmabile sono utilizzabili solo congiuntamente ai trasmettitori Rolling Code HCS. On: Ricevitore radio abilitato esclusivamente ai trasmettitori Rolling Code (ARC o HCS, il primo trasmettitore imposta la modalità di funzionamento). Off: Ricevitore abilitato a trasmettitori Rolling Code HCS e programmabile (autoapprendimento e dip/switch).	(ON)	
2ch	Abilita o disabilita il secondo canale radio sui morsetti AUX. On: Uscita AUX configurata come secondo canale radio. Le logiche SERL, TST1 e TST2 devono essere settate in OFF. Off: Uscita AUX può essere configurata come SCA, oppure dalle logiche SERL, TST1 e TST2.	(OFF)	
SErL	Abilita o disabilita la funzione luce di servizio sull'uscita AUX. On: Ad ogni manovra il contatto viene chiuso per il tempo impostato con il parametro TLS. Le logiche TST1 e TST2 devono essere settate in OFF. Utilizzare un relè ausiliario per il comando della luce. Off: Uscita AUX può essere configurata come SCA, oppure dalle logiche 2CH, TST1 e TST2.	(OFF)	

tSt 1	Abilita o disabilita la verifica delle fotocellule sull'ingresso PHOT O. On: Verifica abilitata. Se la verifica ha esito negativo non viene comandata nessuna manovra. Off: Uscita AUX può essere configurata come SCA, oppure dalle logiche 2CH, SERL e TST2.	(OFF)	
tSt2	Abilita o disabilita la verifica delle fotocellule sull'ingresso PHOT C. On: Verifica abilitata. Se la verifica ha esito negativo non viene comandata nessuna manovra. Off: Uscita AUX può essere configurata come SCA, oppure dalle logiche 2CH, SERL e TST1.	(OFF)	
PhcL	Seleziona la modalità di funzionamento dell'ingresso PHOT C. On: Ingresso PHOT C attivo sia in apertura sia in chiusura. In apertura: l'apertura del contatto provoca l'arresto del motore, quando la fotocellula viene liberata, il motore riparte in apertura. In chiusura: l'apertura del contatto provoca l'arresto del motore, quando la fotocellula viene liberata, il motore inverte il senso di marcia (apre). Off: Ingresso PHOT C attivo solo in chiusura. In chiusura: l'apertura del contatto provoca l'arresto del motore e l'inversioneistantanea del senso di marcia (apre).	(OFF)	
oPcL	Abilita o disabilita l'ingresso PP come APRE e l'ingresso PED come CHIUDE. On: Ingresso PP abilitato come APRE e ingresso PED abilitato come CHIUDE. Off: ingresso PP e PED attivi con la propria funzione.	(OFF)	
SPn	Abilita o disabilita la funzione di spunto. On: Spunto abilitato. Ad ogni inizio di manovra per 2s il motore funziona alla coppia massima. Off: Esegue le partenze a velocità rallentata per 2 secondi per poi passare a velocità normale.	(ON)	
n Inu	Seleziona il verso di apertura del motore (vedi Fig.4): On: Motore installato a destra Off: Motore installato a sinistra	(OFF)	
bAr	Modifica la modalità di funzionamento degli ingressi PHOT OPEN e BAR nel caso siano installate le coste sensibili nei bordi mobili di apertura e chiusura (vedi Fig.5) . On: L'ingresso PHOT OPEN assume la funzione analoga all'ingresso BAR ma inverte il moto per 3s solo durante la fase di apertura. La costa collegata all'ingresso BAR è attiva solo durante la fase di chiusura. Off: L'intervento della costa sensibile collegata all'ingresso BAR arresta il movimento dell'anta e inverte per circa 3s, sia in apertura che in chiusura. L'ingresso PHOT OPEN riprende il funzionamento di fotocellula attiva in apertura.	(OFF)	
rEn	Abilita o disabilita l'inserimento remoto dei radiotrasmettitori (vedi paragrafo APPRENDIMENTO REMOTO). On: Inserimento remoto abilitato Off: Inserimento remoto disabilitato.	(ON)	

8.3) RADIO (rAd)

MENU	FUNZIONE
PP	Selezionando questa funzione la ricevente si pone in attesa (PUSh) di un codice trasmettitore da assegnare alla funzione passo-passo. Premere il tasto del trasmettitore che si intende assegnare a questa funzione. Se il codice è valido, viene memorizzato e viene visualizzato il messaggio oK Se il codice non è valido, viene visualizzato il messaggio Err.
2ch	Selezionando questa funzione la ricevente si pone in attesa (PUSh) di un codice trasmettitore da assegnare al secondo canale radio. Premere il tasto del trasmettitore che si intende assegnare a questa funzione. Se il codice è valido, viene memorizzato e viene visualizzato il messaggio oK Se il codice non è valido, viene visualizzato il messaggio Err.
PEd	Selezionando questa funzione la ricevente si pone in attesa (PUSh) di un codice trasmettitore da assegnare alla funzione apertura pedonale (vedi parametro TPED). Premere il tasto del trasmettitore che si intende assegnare a questa funzione. Se il codice è valido, viene memorizzato e viene visualizzato il messaggio oK Se il codice non è valido, viene visualizzato il messaggio Err.
clr	Selezionando questa funzione la ricevente si pone in attesa (PUSh) di un codice trasmettitore da cancellare dalla memoria. Se il codice è valido, viene cancellato e viene visualizzato il messaggio oK Se il codice non è valido o non è presente in memoria, viene visualizzato il messaggio Err
rtr	Cancella completamente la memoria della ricevente. Viene richiesta conferma dell'operazione. Selezionando questa funzione la ricevente si pone in attesa (PUSh) di un una nuova pressione di PGM a conferma dell'operazione. A fine cancellazione viene visualizzato il messaggio oK
Nota: I trasmettitori vengono memorizzati su un memoria EPROM (Fig.1 -U5) che può essere rimossa e reinserita in una nuova centrale in caso di sostituzione.	

8.4) NUMERO MANOVRE (nMAn)

Visualizza il numero di cicli completi (apre+chiude) effettuate dall'automazione. La prima pressione del pulsante <PG>, visualizza le prime 4 cifre, la seconda pressione le ultime 4. Es. <PG> 00 12 >>> <PG> 3456: effettuati 123.456 cicli.

8.5) CICLI MANUTENZIONE (MAn 1)

Questa funzione consente di attivare la segnalazione di richiesta manutenzione dopo un numero di manovre stabilito dall'installatore. Per attivare e selezionare il numero di manovre, procedere come segue:
Premere il pulsante <PG>, il display visualizza OFF, che indica che la funzione è disabilitata (valore di default).
Con i pulsanti <+> e <-> selezionare uno dei valori numerici proposti (da OFF a 100). I valori vanno intesi come centinaia di cicli di manovre (ad es.: il valore 50 sta ad indicare 5000 manovre). Premere il pulsante OK per attivare la funzione. Il display visualizza il messaggio PROG. La richiesta di manutenzione viene segnalata all'utente mantenendo il lampeggiante acceso per altri 10s dopo la conclusione della manovra di apertura o chiusura.

8.6) RESET (rES)

RESET della centrale. ATTENZIONE!: Riporta la centrale ai valori di default.
La prima pressione del pulsante <PG> provoca il lampeggio della scritta rES, una ulteriore pressione del pulsante <PG> effettua il reset della centrale.
Nota: Non vengono cancellati i trasmettitori dalla ricevente ne la password di accesso.
Vengono riportati ai valori di default tutte le logiche e tutti i parametri, è pertanto necessario ripetere la procedura di autoset.

8.7) AUTOSET (AUto)

Esegue l'auto taratura delle soglie di intervento del dispositivo antischiacciamento e l'apprendimento della corsa.
La prima pressione del pulsante <PG> provoca il lampeggio della scritta PUSH, una ulteriore pressione del pulsante <PG> fa partire la procedura di auto taratura: viene visualizzata la scritta PRG ed il cancello esegue almeno 2 manovre complete. Al termine della procedura viene visualizza la scritta OK. La procedura può essere eseguita da qualsiasi posizione in cui si trovi il cancello.
La procedura di auto taratura può essere interrotta in qualsiasi momento con la pressione simultanea di <+> e <->. Se la procedura non ha esito positivo (o se ENC=OFF), viene visualizzato il messaggio Err

8.8) PASSWORD DI ACCESSO (codE)

Consente di inserire un codice di protezione di accesso alla programmazione della centrale.
E' possibile inserire un codice alfanumerico di quattro caratteri utilizzando i numeri da 0 a 9 e le lettere A-B-C-D-E-F.
Il valore di default è 0000 (quattro zeri) e indica l'assenza di codice di protezione.
In qualsiasi momento è possibile annullare l'operazione di inserimento del codice, premendo contemporaneamente i tasti + e -. Una volta inserita la password è possibile operare sulla centrale, entrando ed uscendo dalla programmazione per un tempo di circa 10 minuti, in modo da consentire le operazioni di regolazione e test delle funzioni.
Sostituendo il codice 0000 con qualsiasi altro codice si abilita la protezione della centrale, impedendo l'accesso a tutti i menu. Se si desidera inserire un codice di protezione, procedere come segue:
- selezionare il menu Code e premere OK.
- viene visualizzato il codice 0000, anche nel caso sia già stato inserito in precedenza un codice di protezione.
- con i tasti + e - si può variare il valore del carattere lampeggiante.
- con il tasto OK si conferma il carattere lampeggiante e si passa al successivo.
- dopo aver inserito i 4 caratteri compera un messaggio di conferma "CONF".
- dopo alcuni secondi viene ri-visualizzato il codice 0000
- è necessario riconfermare il codice di protezione precedentemente inserito, in modo da evitare inserimenti involontari.

Se il codice corrisponde al precedente, viene visualizzato un messaggio di conferma "oH"
La centrale esce automaticamente dalla fase di programmazione, e per accedere nuovamente ai menu sarà necessario inserire il codice di protezione memorizzato.
IMPORTANTE: ANNOTARE il codice di protezione e CONSERVARLO IN LUOGO SICURO per future manutenzioni. Per rimuovere un codice da una centrale protetta è necessario entrare in programmazione con la password e riportare il codice al valore di default 0000.
IN CASO DI SMARRIMENTO DEL CODICE È NECESSARIO RIVOLGERSI ALL'ASSISTENZA TECNICA AUTORIZZATA, PER IL RESET TOTALE DELLA CENTRALE.

9) DIAGNOSTICA

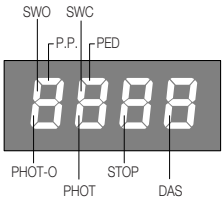

Nel caso di anomalie di funzionamento è possibile visualizzare, premendo il tasto + o -, lo stato di tutti gli ingressi (fine-corsa, comando e sicurezza). Ad ogni ingresso è associato un segmento del display che in caso di attivazione si accende, secondo il seguente schema.

Gli ingressi N.C. sono rappresentati dai segmenti verticali. Gli ingressi N.O. sono rappresentati dai segmenti orizzontali.

10) APPRENDIMENTO REMOTO TRASMETTITORI

Se si dispone di un trasmettitore già memorizzato nella ricevente è possibile effettuare l'apprendimento radio remoto (senza necessità di accedere alla centrale).
IMPORTANTE: La procedura deve essere eseguita con ante in apertura durante la pausa TCA.
Procedere come segue:
1 Premere il tasto nascosto del trasmettitore già memorizzato.
2 Premere, entro 5s, il tasto del trasmettitore già memorizzato corrispondente al canale da associare al nuovo trasmettitore. Il lampeggiante si accende.
3 Premere entro 10s il tasto nascosto del nuovo trasmettitore.
4 Premere, entro 5s, il tasto del nuovo trasmettitore da associare al canale scelto al punto 2. Il lampeggiante si spegne.
5 La ricevente memorizza il nuovo trasmettitore ed esce immediatamente dalla programmazione.

11) MESSAGGI DI ERRORE

La centrale verifica il corretto funzionamento dei dispositivi di sicurezza. In caso di malfunzionamento possono essere visualizzati dal display i seguenti messaggi:

Err 1	Motore	Richiedere l'assistenza tecnica.
Err4	errore verifica circuito PHOT O	verificare collegamenti, corretto allineamento fotocellula PHOT O o presenza ostacoli.
Err5	errore verifica circuito PHOT C	verificare collegamenti, corretto allineamento fotocellula PHOT C o presenza ostacoli.
Enc	Errore Encoder	Errore connessione o guasto del dispositivo encoder.
AMP	Rilevamento ostacolo	Segnala la presenza di un ostacolo (dispositivo antischiacciamento)

WARNING

GENERAL INFORMATIONS

The product shall not be used for purposes or in ways other than those for which the product is intended for and as described in this manual. Incorrect uses can damage the product and cause injuries and damages.
The company shall not be deemed responsible for the non-compliance with a good manufacture technique of gates as well as for any deformation, which might occur during use. Keep this manual for further use.

INSTALLER GUIDE

This manual has been especially written to be use by qualified fitters. Installation must be carried out by qualified personnel (professional installer, according to EN 12635), in compliance with Good Practice and current code. Make sure that the structure of the gate is suitable for automation. The installer must supply all information on the automatic, manual and emergency operation of the automatic system and supply the end user with instructions for use.

GENERAL WARNINGS

Packaging must be kept out of reach of children, as it can be hazardous. For disposal, packaging must be divided the various types of waste (e.g. carton board, polystyrene) in compliance with regulations in force. Do not allow children to play with the fixed control devices of the product. Keep the remote controls out of reach of children. This product is not to be used by persons (including children) with reduced physical, sensory or mental capacity, or who are unfamiliar with such equipment, unless under the supervision of or following training by persons responsible for their safety. Apply all safety devices (photocells, safety edges, etc.) required to keep the area free of impact, crushing, dragging and shearing hazard. Bear in mind the standards and directives in force, Good Practice criteria, intended use, the installation environment, the operating logic of the system and forces generated by the automated system. Installation must be carried out using safety devices and controls that meet standards EN 12978 and EN 12453. Only use original accessories and spare parts, use of non-original spare parts will cause the warranty planned to cover the products to become null and void. All the mechanical and electrical parts composing automation must meet the requirements of the standards in force and outlined by CE marking.

ELECTRICAL SAFETY

An omnipolar switch/section switch with remote contact opening equal to, or higher than 3mm must be provided on the power supply mains. Make sure that before wiring an adequate differential switch and an overcurrent protection is provided.
Pursuant to safety regulations in force, some types of installation require that the gate connection be earthed. During installation, maintenance and repair, cut off power supply before accessing to live parts. Also disconnect buffer batteries, if any are connected. The electrical installation and the operating logic must comply with the regulations in force. The leads fed with different voltages must be physically separate, or they must be suitably insulated with additional insulation of at least 1 mm. The leads must be secured with an additional fixture near the terminals. During installation, maintenance and repair, interrupt the power supply before opening the lid to access the electrical parts
Check all the connections again before switching on the power. The unused N.C. inputs must be bridged.

WASTE DISPOSAL

As indicated by the symbol shown, it is forbidden to dispose this product as normal urban waste as some parts might be harmful for environment and human health, if they are disposed of incorrectly. Therefore, the device should be disposed in special collection platforms or given back to the reseller if a new and similar device is purchased. An incorrect disposal of the device will result in fines applied to the user, as provided for by regulations in force.

Descriptions and figures in this manual are not binding. While leaving the essential characteristics of the product unchanged, the manufacturer reserves the right to modify the same under the technical, design or commercial point of view without necessarily update this manual.

TECHNICAL DATA

Contol unit supply	24 Vdc
Power supply	230 Vac 50/60 Hz or 115Vac 50/60Hz according to the version
Output supply	1 motor 230Vac
Power maximum motor	280 W
Output supply accessories	24Vac 500mA max.
Protection level	IP54
Operating temp.	-20°C / +50°C
Radio receiver	built in 433,92 MHz confgurabile (rolling-code or programmable + rolling-code)
N° Transmitters supported	64

1) CP.BULL8 OM CONTROL UNIT

1.1) WIRE DIAGRAM

Wire connections shown in Fig. 1 are described hereunder:

Terminals	Function	Description
L/N	Power supply	CP.BULL8 OM: Input, 230Vac 50Hz (L-Phase/N-Neutral) CP.BULL8 OM 115: Input, 115Vac 60Hz (L-Phase/N-Neutral)
GND	GND	Earth (compulsory)
ANT/SHIELD	Antenna	Connection antenna to the built-in receiver (ANT-signal/SHIELD-screen).
+12V	COMMON	Common for control inputs.
PP	Step-by-Step	Input, step-by-step push-button (N.O. contact) Presettable as Input, OPEN with OPCL logics. Contact usable for timed openings through timer.
PED	PEDESTRIAN	Input, pedestrian push-button (N.O. contact). It controls the partial opening, configurable through parameter TPED. At end of TCA time (if activated), closure control signal is sent. Presettable as Input, CLOSE with OPCL logics.
STOP	STOP	Input, STOP push-button (N.C. contact)
PHO/BAR O	PHOT O/BAR O	Input, (N.C. contact) for safety devices (e.g. photocells). During closure: if the contact is opened, the motor stops. With OPCL logics, when the photocell is no longer obscured, the motor reversion occurs (gate opens). During opening: if the contact is opened, the motor stops. with OPCL logics When the photocell is no longer obscured, the motor restarts opening. It can be modified in active edge input only when opening, bringing BAR=O-N logic. (see BAR logic).
PHA	PHOT C	Input, (N.C. contact) for safety devices (e.g. photocells). During closure: it can be preset by PHCL logics. During opening: it can be preset by PHCL logics.
+12V	COMMON	Common for control inputs.
BAR/BAR	SENSITIVE EDGE / SENSITIVE EDGE C	Input, sensitive edge contact Resistive edge: Jumper “DAS” closed Mechanical edge: Jumper “DAS” open If the edge is activated, the gate stops and a movement reversion occurs for about 3 sec. If the edge is not in use: Jumper “DAS” open, jumper between terminals BAR/BAR. It can be modified in active edge input only when closing, bringing the BAR=O-N logic. (see BAR logic).
	SCA Service light RX 2° Ch PHOTO TEST	Free, N.O. contact. Presettable as: - SCA (open gate indicator lamp): open contact when gate is closed, fast flashing light when gate is closing, slow flashing light when gate is opening and closed contact when gate is open. See wire diagram, Fig.2). (Logics 2CH:OFF, SERL:OFF, TST1:OFF, TST2:OFF); - Timed service light (see SERL logics and diagram in Fig.2); - Output, second radio channel (see 2CH logics and diagram in Fig.2); - PHOTO TEST to power the transmitters of photocells in TEST mode (see TST1, TST2 logics and diagram in Fig.3).
24Vac	24Vac	Output, power supply of accessories, 24Vac/500mA max
ENC1	ENCODER	Connector for connection of anti-crash sensor (ENCODER)
SWC	SWC	Input, CLOSE limit switch (N.C. contact)
SWO	SWO	Input, OPEN limit switch (N.C. contact)
COM	COM (+12V)	Common for limit switches.
12-0-12	Secondary	Connection of secondary winding of 24V transformer
M1/COM/M2	Motor	Motor connection, 230Vac – single phase: M1-Phase/ COM-Common/ M2-Phase
CAP/CAP	Capacitor	Connection to capacitor
FLASH/FLASH	Flashing light	Connection to flashing light, 230Vac 40W max.
TRASF	Primary	Connection to transformer primary winding
The control unit is equipped with an built-in radio module for the reception of variable code controls, with ARC (Advanced Rolling-Code) or fixed code, 433.92 MHz frequency.		

2) FUSES

F1 Protection fuse for motor and blinker
F2 Protection fuse of accessories and signals
F3 Protection of 230V/115V line

3) TO CHECK CONNECTIONS

Before programming the control unit, check that the motor is correctly connected:
1) Cut-off power supply.
2) Manually release the wing, move it to approx. half-stroke and lock it again.
3) Reset power supply.
4) Send a step-by-step control signal by pressing the button or the remote control key.
5) The door/gate should move in the opening phase. Conversely, use the MINV logics to invert the opening direction.
6) Cut-off and restore power supply.
7) Perform a complete operation, from limit switch to limit switch, without stops, to allow for the gate stroke memorisation.

4) STROKE LEARNING

For a correct operation of braking (with SLD logic: ON) it is essential that the stroke is memorised. This can be performed either using the above described AUTO function or when the first operation is completed (then carried out without interruptions) from open limit switch to close limit switch (or viceversa). During the stroke learning the activation threshold values of the PMO and PMC anti-crash sensor and, if a slowing down is required, the PSO and PSC values, are also calculated.
However, these values can be manually modified at a second time.
If the encoder is activated, the position of the gate leaf is stored in memory and reset also in case of power failure.
If the encoder is disabled, in case of power failure a new complete operation will be required to memorise the stroke and reset braking.
Note: If the automatic system is released and manually operated, the following operation might not perform braking correctly. Also in this case a new complete operation will be required to reset the regular operation of the system.

5) ARC COMPATIBLE CONTROL UNIT

IMPORTANT, PLEASE READ CAREFULLY:

The radio receiver in this product is compatible with the new ARC (Advanced Rolling Code) transmitters which, thanks to 128-bit encryption ensure superior copy-security.
Storing new ARC transmitters is quite similar to that of normal rolling code transmitters with HCS coding, but be aware that:
1) ARC transmitters and Rolling Code HCS can not be stored in a single receiver.
2) The first transmitter memorized determines the type of transmitters to be used later. If the first transmitter memorized is ARC, you can not store Rolling code HCS transmitters, and vice versa.
3) Fixed code transmitters may only be used in conjunction with Rolling code HCS transmitters, bringing the logic CVAR OFF. They are, therefore, not usable in combination with the ARC transmitters. If the first rolling code transmitter stored is an ARC CVAR the logic is inoperative.
4) If you want to change the type of transmitters it is necessary to proceed with a receiver reset.

6) OPERATING MODE WITH ENABLED/DISABLED ENCODER

With ENC LOGICS =ON:
- the anti-crash sensor is activated. Adjust sensitivity through parameters SEAV and SEAR in compliance with regulations in force. An accurate adjustment of the motor brake (IBRA parameter) may help compliance with safety regulations as well.
In the event of power failure, the stroke is constantly updated and stored in memory together with the gate position.

With ENC LOGICS =OFF:
- the anti-crash sensor is disabled.
- if parameter TSM>0 (braking activated), the first operation is performed ad normal speed for the gate stroke memorisation, also in the event of power failure.

7) PROGRAMMING

The programming of the various functions of the control unit is carried out using the LCD display on the control unit and setting the desired values in the programming menus described below.
The parameters menu allows you to assign a numerical value to a function, in the same way as a regulating trimmer.
The logic menu allows you to activate or deactivate a function, in the same way as setting a dip-switch.
Other special functions follow the parameters and logic menus and may vary depending on the type of control unit or the software release.

USE OF PROGRAMMING KEYS

Press <PG> key to gain access to the Main Menu. These keys can be selected by pressing + and – keys.
- If <+> is pressed, the Function Menu can be scrolled from top to bottom.
- If <-> is pressed, the Function Menu can be scrolled from bottom to top.
- If <PG> key is pressed, presetting to be modified can be entered.
- The preset values can be modified by using <+> and <-> keys.
- The value is programmed if <PG> key is pressed again. The word “PRG” appears on the display.

See paragraph “Programming Example”.

NOTES:

Simultaneously pressing <+> and <-> from inside a function menu allows you to return to the previous menu without making any changes.
If the push-button <-> is pressed with display off, this is like giving a step-by-step control.
When the board is switched on, the software version is displayed for around 5 sec
Hold down the <+> key or the <-> key to accelerate the increase/decrease of the values.
After waiting 30s the control unit quits programming mode and switches off the display.

8) PARAMETERS, LOGICS AND SPECIAL FUNCTIONS

In the tables hereunder the single functions available in the control unit are shown.

8.1) PARAMETERS (PAr)

MENU	FUNCTION	MIN-MAX (Default)	MEMO
tcA	Automatic closure time. It is activated only with “tcA”=ON logic. At the end of the preset time, the control unit controls a closure operation.	3-240-(40s)	
tM	Operating time. The operating time is adjusted at normal speed during motor opening and closing phases.	1-250-(90s)	
tPEd	The area covered by the gate during its partial opening movement (pedestrian) is adjusted.	50-100-(15%)	
tSM	The area covered by the gate during the braking phase is adjusted. 0 = braking disabled	0-100-(10%)	
PMo	The torque applied to the motor in the opening phase is adjusted.*	1-99-(40%)	
PMc	The torque applied to the motor in the closing phase is adjusted *.	1-99-(40%)	
PSo	The torque applied to the motor during braking in the closing phase is adjusted.*	1-99-(50%)	

PSc	The torque applied to the motor during braking in the opening phase is adjusted *	1-99-(50%)	
SEAU	The intervention threshold of the anti-crashing device (Encoder) during the phase at normal speed is adjusted.* 99:maximum sensitivity - 0: minimum sensitivity	0-99-(1%)	
SEAr	The intervention threshold of the anti-crashing device (Encoder) during braking is adjusted *. 99:maximum sensitivity - 0: minimum sensitivity	0-99-(1%)	
tLS	Activated only with SErL:ON Logic. The activation time of the service light is adjusted.	1-240-(60s)	
IbrA	The force of the motor brake is adjusted. 0: disabled braking - 1:minimum braking - 99: maximum braking	0-99-(50%)	
bLc	Adjusts the stoppage time after closure and opening limit switch interception. Function only active with slowing enabled (TSM>0). Value expressed in tenths of a second.	0-25-(0)	

*** WARNING: An incorrect setting of these parameters may cause danger. Please comply with regulations in force!**

8.2) LOGIC (LoG)

MENU	FUNCTION	ON-OFF-(Default)	MEMO
tcA	The automatic closure is enabled or disabled On: enabled automatic closure Off: disabled automatic closure	(ON)	
IbL	The multi-flat function is enabled or disabled. On: enabled multi-flat function. The P.P. (Step-by-step) impulse or the impulse of the transmitter have no effect in the opening phase. Off: disabled multi-flat function.	(OFF)	
IbcA	During the TCA phase, the PP and PED controls are enabled or disabled. When activated the logic function OPCL must be OFF. On: PP and PED controls are disabled. Off: PP and PED controls are enabled.	(OFF)	
ScL	The rapid closure is enabled or disabled On: rapid closure is enabled. When the gate is open or moving, the photocell activation causes the automatic closure of the gate after 3 s. It is activated only with TCA:ON Off: rapid closure is disabled.	(OFF)	
PP	The operating mode of “P.P. Push button” and of the transmitter are selected. On: Operation: OPEN > CLOSE > OPEN > Off: Operation: OPEN > STOP > CLOSE > STOP >	(OFF)	
PrE	Forewarning flashing light enabled or disabled. On: enabled forewarning flashing light. The flashing light is activated 3 s before the starting of the motor. Off: disabled forewarning flashing light.	(OFF)	
LtcA	During the TCA time, the blinker is enabled or disabled. On: Activated blinker. Off: De-activated blinker.	(OFF)	
htr	Enables or disables the hold to run function. OPCL must be ON. On: hold to run function enabled. During operation, the OPEN/CLOSE push-buttons must be kept pressed for all the stroke. Off: Automatic functioning.	(OFF)	
Enc	The Encoder is enabled or disabled. On: Encoder enabled. Off: Encoder disabled.	(ON)	
cuAr	Enables or disables the programmable code transmitters. IMPORTANT: The transmitters with programmable code can only be used in conjunction with the Rolling Code HCS transmitters. On: Radio receiver enabled only for transmitters Rolling Code (ARC or HCS, the first transmitter sets the operating mode). Off: Receiver enabled for transmitters Rolling Code HCS and programmable (self-learning and dip/switch).	(ON)	
2ch	The second radio channel is enabled or disabled on terminal AUX. On: AUX output, preset as second radio channel. SERL, TST1 and TST2 logics must be preset on OFF. Off: AUX output can be set as SCA, or by SERL, TST1 and TST2 logics.	(OFF)	
SErL	The service light function is enabled or disabled on AUX output. On: At each operation the contact is closed for the time preset with TLS parameter. TST1 and TST2 logics must be set on OFF. For the light control, use an auxiliary relay. Off: AUX output can be preset as SCA, or by 2CH, TST1 and TST2 logics.	(OFF)	
tSt1	Check of photocells on PHOT O input is enabled or disabled. On: check is enabled. If check is not successful, no operation is enabled. Off: AUX output can be preset as SCA, or by 2CH, SERL and TST2 logics.	(OFF)	
tSt2	Check of photocells on PHOT C input is enabled or disabled. On: check is enabled. If check is not successful, no operation is enabled. Off: AUX output can be preset as SCA, or by 2CH, SERL and TST1 logics.	(OFF)	

PhcL	The operating mode of the PHOT C input is selected. On: PHOT C input is activated in both opening and closing phases. In the opening phase: the contact opening causes the motor stop. When the photocell is released, the motor restarts in the opening phase. In closing phase: the contact opening causes the motor stop. When the photocell is released, the motor inverts the movement direction (open). Off: The PHOT C input is activated in the closing phase only. In the closing phase: the contact opening causes the motor stop and the immediate reversion of the operation direction (open).	(OFF)	
oPcL	PP input as OPEN and PED input as CLOSED are enabled or disabled. On: PP input is enabled as OPEN and PED input is enabled as CLOSE. Off: PP and PED inputs are enabled with their function.	(OFF)	
SPn	Enables or disables starting torque function. On: Starting torque enabled. At the start of each manoeuvre for 2s the motor operates at maximum torque. Off: Starting is performed at reduced speed for 2s and then movement is restored to normal speed.	(ON)	
n Inu	The opening direction of the motor is selected (see Fig. 4): On: Right side motor mount Off: Left side motor mount	(OFF)	
bAr	Changing the operating mode of the PHOT OPEN and BAR inputs in the event the sensitive edges are installed on the mobile opening and closure edges (see Fig.5). On: The PHOT OPEN input assumes a similar function to the BAR input, but inverts motion for 3s only during the opening phase. The edge connected to the BAR input is only active during the closure phase. Off: Intervention of the sensitive edge connected to the BAR input stops movement of the door and inverts for approx. 3s, both opening and closure. The PHOT OPEN input re-starts functioning of the photocell active on opening.	(OFF)	
rEn	The remote storage of the radio transmitter codes is enabled or disabled (see par. REMOTE LEARNING). On: Enabled remote storage Off: Disabled remote storage.	(ON)	

8.3) RADIO (rAd)

MENU	FUNCTION
PP	By selecting this function, the receiver is waiting for (Push) a transmitter code to be assigned to the step-by-step function. Press the transmitter key, which is to be assigned to this function. If the code is valid, it will be stored in memory and OK will be displayed. If the code is not valid, the Err message will be displayed.
2ch	By selecting this function, the receiver is waiting for (Push) a transmitter code to be assigned to the second radio channel. Press the transmitter key, which is to be assigned to this function. If the code is valid, it will be stored in memory and OK will be displayed. If the code is not valid, the Err message will be displayed.
PEd	When this function is selected, the receiver awaits (Push) a transmitter code to be assigned to the pedestrian opening function (see TPED parameter). Press the transmitter key, which is to be assigned to this function. If the code is valid, it will be stored in memory and OK will be displayed. If the code is not valid, the Err message will be displayed.
cLr	By selecting this function, the receiver is waiting for (Push) a transmitter code to be erased from memory. If the code is valid, it will be stored in memory and OK will be displayed. If the code is not valid, the Err message will be displayed.
rtr	The memory of the receiver is entirely erased. Confirmation for the operation is asked. By selecting this function, the receiver waits for (Push) the GPM key to be pressed again to confirm the operation. At end of erasing, the OK message is displayed
Note: The transmitters are stored in an EPROM memory (Fig.1 -U5), which can be removed and repositioned in a new control unit, it required.	

8.4) CYCLES NUMBER (nMAn)

Displays the number of complete cycles (open+close) carried out by the automation.
When the <PG> button is pressed for the first time, it displays the first 4 figures, the second time it shows the last 4. Example <PG> 00 12 >>> <PG> 3456: made 123.456 cycles.

8.5) MAINTENANCE CYCLES (MAc i)

This function enables to activate the maintenance request notice after a number of manoeuvres determined by the installer.
To activate and select the number of manoeuvres, proceed as follows:
Press button <PG>, the display will show OFF, which indicated that the function is disabled (default value).
With the buttons <+> and <-> select one of the numeric values proposed (from OFF to 100). The values are intended as hundreds of cycles of manoeuvres (for example: the value 50 indicates 5000 manoeuvres).
Press the OK button to activate the function. The display will show the message ProG. The maintenance request is indicated to the user by keeping the indicator lamp lit up for other 10 sec after the conclusion of the opening or closing operation.

8.6) RESET (rES)

RESET of the control unit. ATTENTION!: Returns the control unit to the default values.
Pressing the <PG> button for the first time causes blinking of the letters rES, pressing the <PG> button again resets the control unit. Note: The transmitters are not erased from the receiver nor is the access password.
All the logics and all the parameters are brought back to default values, it is therefore necessary to repeat the autoset procedure.

8.7) AUTOSET (AUto)

The self-calibration of the triggering thresholds of the anti-crash device, as well as the stroke learning are performed.
When the <PG> push button is pressed once, the PUSH wording starts flashing. If the <PG> button is pressed once more the self-calibration procedure starts and the PRG wording is displayed. The gate will carry out at least 2complete operations. At the end of this procedure, OK is displayed. This procedure can be performed with the gate in any position.
The self-calibration procedure can be stopped at any moment with the contemporary pressure of <+> and <->. If the procedure has no positive result (or if ENC=OFF), the Err message is displayed.

8.8) PROTECTION CODE (codE)

It allows to type in an access protection code to the programming of the control unit.
A four-character alphanumeric code can be typed in by using the numbers from 0 to 9 and the letters A-B-C-D-E-F.
The default value is 0000 (four zeros) and shows the absence of a protection code.
While typing in the code, this operation can be cancelled at any moment by pressing keys + and – simultaneously. Once the password is typed in, it is possible to act on the control unit by entering and exiting the programming mode for around 10 minutes in order to allow adjustments and tests on functions.
By replacing the 0000 code with any other code, the protection of the control unit is enabled, thus preventing the access to any other menu. If a protection code is to be typed in, proceed as follows:
- select the Code menu and press OK.
- the code 0000 is shown, also in the case a protection code has been previously typed in.
- the value of the flashing character can be changed with keys + and -.
- press OK to confirm the flashing character, then confirm the following one.
- after typing in the 4 characters, a confirmation message “CONF” appears.
- after a few seconds, the code 0000 appears again
- the previously stored protection code must be reconfirmed in order to avoid any accidental typing in.

If the code corresponds to the previous one, a confirmation message “oK” appears.
The control unit automatically exits the programming phase. To gain access to the Menus again, the stored protection code must be typed in.
IMPORTANT: TAKE NOTE of the protection code and KEEP IT IN A SAFE PLACE for future maintenance operations.
To remove a code from a protected control unit it is necessary to enter into programming with the password and bring the code back to the 0000 default value.
IF YOU LOOSE THE CODE, PLEASE CONTACT THE AUTHORISED SERVICE CENTER FOR THE TOTAL RESET OF THE CONTROL UNIT.

9) DIAGNOSTICS

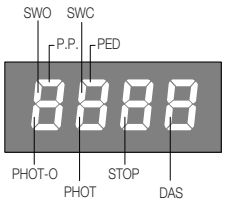

In the event of malfunctions, by pressing key + or - the status of all inputs (limit switches, control and safety) can be displayed. One segment of the display is linked to each input. In the event of failure it switches on according to the following scheme.

N.C. inputs are represented by the vertical segments. N.O. inputs are represented by the horizontal segments.

10) REMOTE COPY OF TRANSMITTER CODES

If a transmitter code is already stored in the receiver, the radio remote copy can be carried out (without accessing to the control unit).
IMPORTANT: This procedure should be performed with gate leaves open, during the TCA dwell time. Proceed as follows:
1 Press the hidden key of the already memorised transmitter.
2 Within 5 seconds, press the key of the already memorised transmitter which corresponds to the channel to be matched with the new transmitter code. The flashing light switches on.
3 Within 10 sec, press the hidden key of the new transmitter.
4 Within 5 sec, press the key of the new transmitter to be matched to the channel selected at point 2. The flashing light switches off.
5 The receiver memorises the new transmitter and exits immediately the programming mode.

11) ERROR MESSAGES

The control unit checks the correct operation of the safety devices. In the event of faults the following messages can be displayed:

Err 1	Motor	Technical assistance is required.
Err4	Error, PHOT O circuit check	Check connections, alignment of PHOT O photocell or obstacle present.
Err5	Error, PHOT C circuit check	Check connections, alignment of PHOT C photocell or obstacle present.
Enc	Error, encoder	Error to connection or faulty encoder.
AnP	Obstacle detection	An obstacle present is indicated (anti-crash device).

УВАГА

ЗАГАЛЬНІ ПОЛОЖЕННЯ

Виріб не можна використовувати для цілей або способами, відмінними від тих, для яких він призначений і які описано в цьому посібнику. Неправильне використання може пошкодити виріб і спричинити травми та ушкодження.

Виробник не несе відповідальності за недотримання належної технології монтажу воріт, а також за будь-які деформації, які можуть виникнути під час експлуатації. Зберігайте цей посібник для подальшого використання.

ПОСІБНИК З МОНТАЖУ

Ця інструкція була спеціально написана для використання кваліфікованими фахівцями. Монтаж повинен виконуватися кваліфікованим персоналом (професійним монтажником, згідно з EN 12635), відповідно до належної практики та чинних норм. Переконайтеся, що конструкція воріт підходить для автоматизації. Монтажник повинен надати всю інформацію про автоматичну, ручну та аварійну роботу автоматичної системи, а також надати кінцевому користувачеві інструкцію з експлуатації.

ЗАГАЛЬНІ ЗАСТЕРЕЖЕННЯ

Упаковку слід зберігати в недоступному для дітей місці, оскільки вона може бути небезпечною. Для утилізації упаковку необхідно розділити на різні види відходів (наприклад, картон, полістирол) відповідно до чинних норм. Не дозволяйте дітям гратися з фіксованими пристроями керування виробу. Зберігайте пульти дистанційного керування в недоступному для дітей місці. Цей виріб не призначений для використання особами (включаючи дітей) з обмеженими фізичними, сенсорними або розумовими здібностями, або тими, хто не знайомий з таким обладнанням, за винятком випадків, коли вони перебувають під наглядом або після навчання, проведеного особами, відповідальними за їхню безпеку. Застосовуйте всі захисні пристрої (фотоелементи, захисні датчики тощо), необхідні для того, щоб захистити зону від ударів, руйнування, перетягування та порізів. Враховуйте чинні стандарти та директиви, критерії належної практики, цільове використання, середовище встановлення, логіку роботи системи та сили, що генеруються автоматизованою системою. Монтаж повинен виконуватися з використанням запобіжних пристроїв і засобів керування, які відповідають стандартам EN 12978 і EN 12453. Використовуйте лише оригінальні комплектуючі та запасні частини, використання неоригінальних запасних частин призведе до анулювання гарантії на продукцію. Всі механічні та електричні частини, що входять до складу автоматики, повинні відповідати вимогам чинних стандартів і позначені маркуванням CE.

ЕЛЕКТРОБЕЗПЕКА

В мережі живлення повинен бути передбачений багатополюсний вимикач/секційний вимикач з дистанційним розмиканням контактів з проміжком, що дорівнює або перевищує 3 мм.

Перед підключенням переконайтеся, що передбачено відповідний диференціальний вимикач і захист від перенапруги.

Відповідно до чинних правил безпеки, деякі типи монтажу вимагають заземлення живлення воріт. Під час монтажу, технічного обслуговування та ремонту відключіть електроживлення перед доступом до частин, що знаходяться під напругою. Також від'єднайте буферні акумулятори, якщо вони підключені. Електрична установка і логіка роботи повинні відповідати чинним нормам і правилам. Провідники з різною напругою повинні бути фізично відокремлені, або належним чином ізольовані з додатковою ізоляцією не менше 1 мм. Провідники повинні бути закріплені додатковим кріпленням біля клем. Під час монтажу, технічного обслуговування та ремонту відключіть електроживлення, перш ніж відкривати кришку для доступу до електричних частин.

Перед увімкненням живлення ще раз перевірте всі з'єднання. Невикористані входи N.C. (нормально замкнені) повинні бути перекриті.

УТИЛІЗАЦІЯ ВІДХОДІВ

Як показано символом, цей виріб заборонено утилізувати разом зі звичайними побутовими відходами, оскільки деякі його частини можуть бути шкідливими для навколишнього середовища та здоров'я людини, якщо їх утилізувати неправильно. Тому пристрій слід утилізувати на спеціальних платформах для збору або повернути продавцю, якщо буде придбано новий аналогічний пристрій. Неправильна утилізація пристрою призведе до накладення на користувача штрафів, передбачених чинним законодавством.

Описи та малюнки в цьому посібнику не є обов'язковими. Залишаючи основні характеристики виробу незмінними, виробник залишає за собою право змінювати їх з технічної, дизайнерської або комерційної точки зору без обов'язкового оновлення цього посібника.

ТЕХНІЧНІ ХАРАКТЕРИСТИКИ

Живлення блоку правління	24 В постійного струму
Живлення	230 В змінного струму 50/60 Гц або 115 В змінного струму 50/60 Гц відповідно до версії
Вихідне живлення	1 мотор 230В змінного струму
Максимальна потужність мотора	280 Вт
Вихідні комплектуючі для живлення	24 В змінного струму 500 мА макс.
Клас захисту	IP54
Робоча температура	-20°C / +50°C
Радіоприймач	433,92 МГц вбудований та налаштований (rolling-code або фіксований + rolling-code)
Кількість підтримуваних пультів	64

1) БЛОК УПРАВЛІННЯ CP.BULL8 OM

1.1) СХЕМА ПІДКЛЮЧЕННЯ

Нижче описані з'єднання проводів, показані на рис. 1:

Клеми	Функція	Опис
L/N	Живлення	CP.BULL8 OM: вхідна напруга, 230 В змінного струму 50 Гц (L-фаза/N-нуль) CP.BULL8 OM 115: вхідна напруга, 115 В змінного струму 60 Гц (L-фаза/N-нуль)
Заземлення	Заземлення	Підключення заземлення (обов'язкове)
ANT/SHIELD	Антена	Підключення антени до вбудованого приймача (ANT-сигнал/SHIELD-екран).
+12V	СПІЛЬНЕ	Загальні для всіх входів управління.
PP	Покрокове відкриття	Вхідний сигнал, покрокова кнопка (нормально замкнений контакт) Налаштований як вхід OPEN з логікою OPCL. Контакт можна використовувати для відкриття за розкладом через таймер.
PED	ПІШОХІДНЕ ВІДКРИТТЯ	Вхід, пішохідна кнопка (нормально замкнутий контакт). Керує частковим відкриттям, налаштовується за допомогою параметра TPED. Після закінчення часу TCA (якщо активовано) подається команда на закриття. Попередньо налаштований як вхідний сигнал CLOSE з логікою OPCL.
STOP	СТОП	Вхід для кнопки STOP (нормально замкнений контакт)
PHO/BAR O	PHOT O/BAR O	Вхід (нормально замкнений контакт) для пристроїв безпеки (наприклад, фотоелементів). Під час закриття: розмикання контакту призводить до зупинки мотора. З логікою OPCL, коли фотоелемент більше не затінений, відбувається реверс мотора (ворота відкриваються). Під час відкриття: розмикання контакту призводить до зупинки мотора. З логікою OPCL, коли фотоелемент більше не затінений, мотор продовжує відкриття. Можна змінити вхід, активний тільки при відкритті, встановивши логіку BAR=ON. (див. Логіка BAR).
PHA	PHOT C	Вхід (нормально замкнений контакт) для пристроїв безпеки (наприклад, фотоелементів). Під час закриття: можна встановити за допомогою логіки PHCL. Під час відкриття: можна встановити за допомогою логіки PHCL.
+12V	СПІЛЬНЕ	Загальні для всіх входів управління.
BAR/BAR	ЧУТЛИВА КРОМКА/ ЧУТЛИВА КРОМКА C	Вхід, чутливий кромковий контакт Резистивна кромка: перемичка "DAS" замкнена Механічна кромка: перемичка "DAS" розімкнена Спрацьовування кромки зупиняє рух стулки та реверсує її приблизно на 3 с. Якщо кромка не використовується: перемичка "DAS" відкрита, перемичка між клемами BAR/BAR. Можна налаштувати так, щоб вхід кромки був активний тільки при закритті, встановивши логіку BAR = ON. (див. Логіка BAR).
	SCA Сигнальна лампа RX 2° Ch PHOTO TEST	Вільний, нормально розімкнений контакт. Налаштовується як: - SCA (світловий індикатор відкритих воріт): контакт розімкнений, коли ворота закриті, швидке миготіння при закритті, повільне миготіння при відкритті, контакт замкнений, коли ворота відкриті. (Див. схему підключення Рис.2). (Логіка 2CH:OFF, SERL:OFF, TST1:OFF, TST2:OFF); - Сигнальна лампа з таймером (див. логіку та схему SERL на рис.2); - Вихід, другий радіоканал (див. логіку і схему 2CH на рис.2); - PHOTO TEST для живлення передавачів фотоелементів в режимі TEST (див. логіку і схему TST1, TST2 на рис.3).
24Vac	24Vac	Вихід, живлення комплектуючих, 24 В змінного струму / 500 мА макс
ENC1	ENCODER	Роз'єм для підключення датчика захисту від роздавлювання (ENCODER)
SWC	SWC	Вхід, кінцевий вимикач ЗАКРИТТЯ (нормально замкнений контакт)
SWO	SWO	Вхід, кінцевий вимикач ВІДКРИТТЯ (нормально замкнений контакт)
COM	COM (+12В)	Спільний для кінцевих вимикачів.
12-0-12	Вторинне підключення	Підключення вторинної обмотки трансформатора 24В
M1/COM/M2	Мотор	Підключення мотора, 230 В змінного струму - однофазне: M1-фаза / COM-спільне / M2-фаза
CAP/CAP	Конденсатор	Підключення конденсатора
FLASH/FLASH	Сигнальна лампа	Підключення до сигнальної лампи, 230 В змінного струму 40 Вт макс.
TRASF	Основне підключення	Підключення до первинної обмотки трансформатора
Блок управління оснащений вбудованим радіомодулем для прийому сигналів управління зі змінним кодом, з ARC (Advanced Rolling-Code) або фіксованим кодом, частота 433,92 МГц.		

2) ЗАПОБІЖНИКИ

F1 Захисний запобіжник для мотора та сигнальної лампи
F2 Запобіжник захисту вихідних комплектуючих і сигналів
F3 Запобіжник захисту лінії 230В/115В

4) ПЕРЕВІРКА ПІДКЛЮЧЕННЯ

Перш ніж приступити до програмування блоку управління, перевірте правильність підключення двигуна:
1) Відключіть джерело живлення.
2) Вручну розблокуйте стулку, відкрийте її приблизно на половину ходу і знову заблокуйте.
3) Відновіть живлення.
4) За допомогою кнопки або пульта дистанційного керування подайте команду на покроковий рух.
5) Ворота/стулка повинні відкритися. Якщо цього не сталося, скористайтеся логікою MINV, щоб змінити напрямок відкриття.
6) Вимкніть і відновіть живлення.
7) Виконайте повний маневр від кінцевого вимикача до кінцевого вимикача, без перерви, щоб система вивчила хід.

4) НАВЧАННЯ ХОДУ

Для правильної роботи уповільнення (з логікою SLD: ON) необхідно, щоб хід запам'ятовувався. Навчання ходу відбувається або за допомогою функції AUTO, описаної вище, або під час першого повного маневру (тобто без перерви) від кінця відкритого ходу до кінця закритого ходу (або навпаки). Під час навчання ходу також розраховуються порогові значення спрацьовування датчиків PMO і PMC, які запобігають роздавлюванню, і, у випадку сповільнення, значення PSO і PSC.
Однак ці значення можна змінити вручну.
Якщо енкодер активовано, положення стулки зберігається і відновлюється навіть у разі збою живлення.
Якщо енкодер деактивовано, то в разі збою в електромережі потрібно буде виконати повну нову операцію, щоб вивчити хід і скинути уповільнення.
Примітка: Якщо автоматичну систему розблокувати і керувати нею вручну, то під час наступного маневру уповільнення може виконуватися неправильно. Також у цьому випадку буде потрібна нова повна операція, щоб відновити нормальну роботу системи.

5) БЛОК УПРАВЛІННЯ, СУМІСНИЙ З ARC

ВАЖЛИВО! БУДЬ ЛАСКА, ПРОЧИТАЙТЕ УВАЖНО:

Радіоприймач цього виробу сумісний з новими пультами ARC (Advanced Rolling Code), які завдяки 128-бітному кодуванню гарантують чудовий захист від копіювання. Запам'ятовування нових пультів ARC повністю аналогічне запам'ятовуванню звичайних пультів Rolling Code з кодуванням HCS, але слід мати на увазі, що:
1) Пульти ARC та Rolling Code HCS не можуть бути запам'ятовані в одному приймачі.
2) Перший запам'ятований пульт визначає тип пультів, які будуть використовуватися в подальшому. Якщо першим запам'ятовується пульт ARC, то буде неможливо запам'ятати пульти з Rolling code HCS, і навпаки.
3) Пульти з фіксованим кодом можна використовувати тільки в поєднанні з пультами HCS з Rolling code, переключивши логіку CVAR на OFF. Таким чином, пульти з фіксованим кодом не можна використовувати в поєднанні з пультами ARC. Якщо першим запам'ятовуваним пультом Rolling Code є пульт ARC, логіка CVAR не діє.
4) Якщо ви хочете змінити тип пульта, необхідно виконати перезавантаження приймача.

6) РЕЖИМ РОБОТИ З УВІМКНЕНИМ/ВИМКНЕНИМ ЕНКОДЕРОМ

При LOGIC ENC=ON:
- датчик захисту від роздавлювання увімкнено. Налаштуйте чутливість за допомогою параметрів SEAV і SEAR відповідно до чинних норм. Точне регулювання гальма мотора (параметр IBRA) також може допомогти дотриманню правил безпеки.

Хід постійно оновлюється і зберігається в пам'яті разом з положенням воріт у разі відключення живлення.
При LOGIC ENC=OFF:
- датчик захисту від роздавлювання вимкнений.
- Якщо параметр TSM>0 (уповільнення) активовано, перший маневр виконується на нормальній швидкості для вивчення ходу воріт, навіть у разі збою в мережі.

7) ПРОГРАМУВАННЯ

Програмування різних функцій блоку управління здійснюється за допомогою LED-дисплея на блоці управління і встановлення бажаних значень в меню програмування, описаних нижче.
Меню параметрів дозволяє призначити числове значення функції так само, як і для регулятора.
Меню логіки дозволяє активувати або деактивувати функцію так само, як і в налаштуванні dip-перемикача.
Інші спеціальні функції відповідають меню параметрів і меню логіки і можуть відрізнятися залежно від типу блоку управління або версії програмного забезпечення.

ВИКОРИСТАННЯ КЛАВІШ ПРОГРАМУВАННЯ
Натисніть клавішу <PG>, щоб отримати доступ до Головного меню. Меню можна вибрати за допомогою клавіш + і -.
- Якщо натиснути <+>, меню функцій можна прокрутити зверху вниз.
- Якщо натиснути <->, меню функцій можна прокрутити знизу вгору.
- Якщо натиснути клавішу <PG>, можна ввести попереднє налаштування, яке потрібно змінити.
- Попередньо встановлені значення можна змінити за допомогою клавіш <+> та <->.
- Значення буде запрограмовано при повторному натисканні клавіші <PG>. На дисплеї з'явиться напис "PRG".

Див. пункт "Приклад програмування".
ПРИМІТКИ:

Одночасне натискання клавіш <+> і <-> всередині меню функцій дозволяє повернутися до попереднього меню без внесення змін.
Натискання кнопки <-> при вимкненому дисплеї еквівалентно покроковій команді.
Коли ви вмикаєте блок управління, він короткочасно відображає версію програмного забезпечення протягом приблизно 5 секунд.
Утримуйте клавішу <+> або <-> , щоб пришвидшити збільшення/зменшення значень.
Якщо ви не використовуєте блок управління, через 30 секунд він виходить з режиму програмування і вимикає дисплей.

8) ПАРАМЕТРИ, ЛОГІКА ТА СПЕЦІАЛЬНІ ФУНКЦІЇ

У наведених нижче таблицях показані окремі функції, доступні в блоці управління.

8.1) ПАРАМЕТРИ (PAr)

МЕНЮ	ФУНКЦІЯ	MIN-MAX (за замовчуванням)	ПАМ'ЯТКА
tcA	Час автоматичного закриття. Активується тільки при логіці "TCA"=ON. Після закінчення заданого часу блок управління керує закриттям.	3-240-(40s)	
tM	Час роботи. Встановлює час роботи на нормальну швидкість мотора під час фаз відкриття та закриття.	1-250-(90s)	
tPEd	Регулює відстань, яку проходить стулка воріт під час часткового (пішохідного) відкриття.	50-100-(15%)	
tSM	Регулює відстань, яку проходить стулка воріт під час фази уповільнення. 0 = уповільнення вимкнено	0-100-(10%)	
PMo	Регулює обертовий момент мотора під час фази відкриття.*	1-99-(40%)	
PMc	Регулює обертовий момент мотора під час фази закриття.*	1-99-(40%)	
PSo	Регулює обертовий момент мотора під час фази уповільнення закриття.*	1-99-(50%)	

PSc	Регулює обертовий момент мотора під час фази уповільнення відкриття.*	1-99-(50%)	
SEAU	Регулює поріг спрацьовування пристрою захисту від роздавлювання (енкодера) при нормальній швидкості. 99: максимальна чутливість - 0: мінімальна чутливість	0-99-(1%)	
SEAr	Регулює поріг спрацьовування пристрою захисту від роздавлювання (енкодера) при уповільненні. 99: максимальна чутливість - 0: мінімальна чутливість	0-99-(1%)	
tLS	Активується тільки з логікою SERL:ON. Регулює час увімкнення сигнальної лампи.	1-240-(60s)	
IbrA	Регулює силу гальм мотора. 0: гальмування вимкнено - 1: мінімальне уповільнення - 99: максимальне уповільнення	0-99-(50%)	
bLc	Регулює час зупинки після спрацьовування кінцевого вимикача закриття та відкриття. Функція активна лише за умови увімкненого уповільнення (TSM>0). Значення виражається в десятих частках секунди.	0-25-(0)	

*** УВАГА: Неправильне налаштування цих параметрів може бути небезпечним. Будь ласка, дотримуйтесь чинних норм!**

8.2) ЛОГІКА (LoG)

МЕНЮ	ФУНКЦІЯ	ON-OFF- (за замовчуванням)	ПАМ'ЯТКА
tcA	Вмикає або вимикає автоматичне закриття On: автоматичне закриття увімкнено Off: автоматичне закриття вимкнено	(ON)	
IbL	Вмикає або вимикає функцію багатоквартирного будинку . On: функція багатоквартирного будинку увімкнена. Покрокова команда (P.P.) або імпульс пульта не впливає на фазу відкриття. Off: функція багатоквартирного будинку вимкнена.	(OFF)	
IbcA	Вмикає або вимикає команди PP та PED під час фази TCA. Активовано лише з логікою OPCL:OFF. On: команди PP і PED вимкнено. Off: команди PP і PED увімкнено.	(OFF)	
ScL	Вмикає або вимикає швидке закриття On: швидке закриття увімкнено. Якщо ворота відчинені або рухаються, спрацьовування фотоелемента спричиняє автоматичне закриття через 3 с. Активовано лише з TCA:ON Off: швидке закриття вимкнено.	(OFF)	
PP	Вибирає режим роботи кнопки P.P. і пульта. On: Робота: ВІДКРИТИ > ЗАКРИТИ > ВІДКРИТИ > Off: Робота: ВІДКРИТИ > СТОП > ЗАКРИТИ > СТОП >	(OFF)	
PrE	Вмикає або вимикає попереднє мигання сигнальної лампи. On: попереднє мигання увімкнено. Сигнальна лампа активується за 3 секунди до запуску мотора. Off: попереднє мигання вимкнено.	(OFF)	
LtcA	Вмикає або вимикає сигнальну лампу протягом часу TCA. On: Сигнальна лампа увімкнена. Off: Сигнальна лампа вимкнена.	(OFF)	
htr	Вмикає або вимикає функцію HOLD-TO-RUN (утримуйте аби запустити). OPCL має бути увімкнено. On: утримування для запуску увімкнено. Кнопку OPEN/CLOSE необхідно утримувати протягом усього ходу. Off: Автоматичне функціонування.	(OFF)	
Enc	Вмикає або вимикає енкодер. On: Енкодер увімкнено. Off: Енкодер вимкнено.	(ON)	
cuAr	Вмикає або вимикає пульти з програмованим кодом. ВАЖЛИВО: Пульти з програмованим кодом можна використовувати лише разом із пультами HCS Rolling Code. On: Радіоприймач увімкнено лише для пультів Rolling Code (ARC або HCS, перший пульт визначає режим роботи). Off: приймач увімкнений для пультів Rolling Code HCS і може бути запрограмований (навчання та dip-перемикач).	(ON)	
2ch	Вмикає або вимикає другий радіоканал на клемах AUX. On: вихід AUX налаштовано як другий радіоканал. SERL, TST1 і TST2 повинні бути встановлені на OFF. Off: вихід AUX можна налаштувати як SCA або за допомогою логік SERL, TST1 і TST2.	(OFF)	
SErL	Вмикає або вимикає функцію сигнальної лампи на виході AUX. On: При кожній операції контакт замикається на час, встановлений параметром TLS. Параметри TST1 і TST2 повинні бути встановлені на OFF. Використовуйте допоміжне реле для керування лампою. Off: вихід AUX можна налаштувати як SCA або за логікою 2CH, TST1 і TST2.	(OFF)	
tSt1	Вмикає або вимикає перевірку фотоелемента на вході PHOT O. On: перевірка увімкнена. Якщо тест негативний, жоден маневр не виконується. Off: вихід AUX можна налаштувати як SCA або за логікою 2CH, SERL і TST2.	(OFF)	
tSt2	Вмикає або вимикає перевірку фотоелемента на вході PHOT C. On: перевірка увімкнена. Якщо тест негативний, жоден маневр не виконується. Off: вихід AUX можна налаштувати як SCA або за логікою 2CH, SERL і TST2.	(OFF)	

PhcL	Вибирає режим роботи PHOT C. On: PHOT C активовано як у фазі відкриття, так і у фазі закриття. У фазі відкриття: розмикання контакту призводить до зупинки мотора. Коли фотоелемент спрацьовує, мотор перезапускається у фазі відкривання. У фазі закриття: розмикання контакту призводить до зупинки мотора. Коли фотоелемент спрацьовує, мотор змінює напрямок руху (відкриття). Off: PHOT C активовано лише у фазі закриття. У фазі закриття: розмикання контакту викликає зупинку мотора і негайну зміну напрямку роботи (відкриття).	(OFF)	
oPcL	Вмикає або вимикає команду PP як ВІДКРИТТЯ, а команду PED як ЗАКРИТТЯ. On: команду PP увімкнено як ВІДКРИТТЯ, а PED увімкнено як ЗАКРИТТЯ. Off: команди PP і PED увімкнені з власними функціями.	(OFF)	
SPn	Вмикає або вимикає функцію пускового моменту. On: функція пускового моменту увімкнена. Під час кожного початку ходу протягом 2 с мотор працює з максимальним обертовим моментом. Off: мотор починає працювати на повільній швидкості протягом 2 секунд, а потім перемикається на нормальну швидкість.	(ON)	
n inu	Вибирає напрямок відкриття мотора (див. рис. 4): On: Праве бокове кріплення мотора. On: Праве бокове кріплення мотора.	(OFF)	
bAr	Змінює режиму роботи входів PHOT OPEN і BAR у разі встановлення чутливих датчиків на рухомі датчики відкривання та закривання (див. Рис.5). On: вхід PHOT OPEN виконує ту ж функцію, що і вхід BAR, але змінює рух на 3с тільки під час фази відкриття. Датчик, підключений до клеми BAR, активний тільки під час фази закриття. Off: Вплив чутливого датчика, підключеного до входу BAR, зупиняє рух воріт і повертає їх приблизно на 3 секунди, як на фазі відкриття, так і на фазі закриття. PHOT OPEN перезапускає роботу фотоелемента, активного при відкритті.	(OFF)	
rEn	Вмикає або вимикає дистанційне встановлення радіопередавачів (див. пункт ДИСТАНЦІЙНЕ НАЛАШТУВАННЯ) On: дистанційне сховище увімкнено. Off: дистанційне сховище вимкнено.	(ON)	

8.3) РАДІО (rAd I)

МЕНЮ	ФУНКЦІЯ
PP	Якщо ви вибрали цю функцію, приймач очікує (Push) коду пульта, якому буде призначено покрокову функцію. Натисніть кнопку пульта, якій потрібно призначити цю функцію. Якщо код дійсний, він буде збережений і на екрані з'явиться повідомлення OK. Якщо код не дійсний, з'явиться повідомлення Err.
2ch	Якщо ви вибрали цю функцію, приймач очікує (Push) коду пульта, якому буде призначено другий радіоканал. Натисніть кнопку пульта, якій потрібно призначити цю функцію. Якщо код дійсний, він буде збережений і на екрані з'явиться повідомлення OK. Якщо код не дійсний, з'явиться повідомлення Err.
PEd	Якщо ви вибрали цю функцію, приймач очікує (Push) коду пульта, якому буде призначено функцію часткового (пішохідного) відкриття (див. параметр TPED). Натисніть кнопку пульта, якій потрібно призначити цю функцію. Якщо код дійсний, він буде збережений і на екрані з'явиться повідомлення OK. Якщо код не дійсний, з'явиться повідомлення Err.
clr	Якщо вибрати цю функцію, приймач чекає на стирання коду пульта з пам'яті (Push). Якщо код дійсний, він буде збережений і на екрані з'явиться повідомлення OK. Якщо код не дійсний, з'явиться повідомлення Err.
rtr	Пам'ять приймача повністю стирається. Необхідно підтвердити операцію. Якщо ви вибрали цю функцію, приймач очікує (Push) повторного натискання кнопки GPM для підтвердження операції. Після завершення стирання з'явиться повідомлення OK
Примітка: Пульти зберігаються в пам'яті EPROM (Рис.1 -U5), яка може бути вилучена і перевстановлена в новий блок управління, якщо це необхідно.	

8.4) КІЛЬКІСТЬ ЦИКЛІВ (nOMn)

Відображає кількість повних циклів (відкриття+закриття), виконаних автоматикою.

При першому натисканні кнопки <PG> відображаються перші 4 цифри, при другому - останні 4. Приклад <PG> 00 12>>> <PG> 3456: виконано 123.456 циклів.

8.5) ЦИКЛИ ТЕХНІЧНОГО ОБСЛУГОВУВАННЯ (MAn I)

Ця функція активує повідомлення про запит на технічне обслуговування після певної кількості маневрів, встановлену інсталятором.
Щоб активувати та вибрати кількість перемикань, виконайте наступні дії:
Натисніть кнопку <PG>, на дисплеї з'явиться напис OFF, що означає, що функція вимкнена (за замовчуванням).
За допомогою кнопок <+> і <-> виберіть одне із запропонованих числових значень (від OFF до 100). Значення слід розуміти як сотні циклів маневру (наприклад: значення 50 означає 5000 маневрів).
Натисніть кнопку OK, щоб активувати функцію. На дисплеї з'явиться напис Prog.
Запит на технічне обслуговування користувачеві сигналізує сигнальна лампа, яка світиться ще 10 секунд після завершення маневру відкриття або закриття.

8.6) СКИДАННЯ (rES)

СКИДАННЯ блоку управління. УВАГА!: Скидання налаштувань блоку управління поверне до значень за замовчуванням.
Перше натискання кнопки <PG> призводить до миготіння напису rES, подальше натискання кнопки <PG> скидає налаштування блоку управління. Примітка: Пульти, пароль доступу та конфігурація синхронізації не видаляються з приймача.
Уся логіка та параметри скидаються до значень за замовчуванням, тому процедуру автоналаштування необхідно повторити.

8.7) АВТОНАЛАШТУВАННЯ (AUto)

Виконує автоматичне налаштування порогових значень спрацьовування захисного пристрою, а також навчання по ходу руху.
Після натискання кнопки <PG> починає блимати напис PUSH. Якщо натиснути кнопку <PG> ще раз, почнеться процедура автоматичного налаштування, і на екрані з'явиться напис PRG. Ворота виконають щонайменше 2 повні операції. Наприкінці цієї операції відобразиться напис OK. Цю операцію можна виконати з воротами в будь-якому положенні.
Процедуру автоматичного налаштування можна зупинити в будь-який момент, натиснувши одночасно клавіші <+> та <->. Якщо процедура не дає позитивного результату (або якщо ENC=OFF), відображатиметься повідомлення Err.

8.4.8) КОД ЗАХИСТУ (codE)

Дозволяє ввести код захисту доступу до програмування блоку управління.
Можна ввести чотиризначний буквено-цифровий код, використовуючи цифри від 0 до 9 і літери A-B-C-D-E-F.
Значення за замовчуванням - 0000 (чотири нулі) - означає відсутність коду захисту.
Операцію введення коду можна скасувати в будь-який момент одночасним натисканням кнопок + і -. Після введення пароля можна працювати з блоком управління, входячи і виходячи з програмування протягом приблизно 10 хвилин, щоб виконати налаштування і тестування функцій.
Заміна коду 0000 на будь-який інший код дозволяє захистити блок управління, запобігаючи доступу до всіх меню. Якщо ви хочете ввести код захисту, виконайте такі дії:
- виберіть меню Code (Код) і натисніть OK.
- на дисплеї з'явиться код 0000, навіть якщо раніше вже був введений код захисту.
- за допомогою кнопок + та - змініть значення символу, що мигає.
- натисніть OK, щоб підтвердити символ і перейти до наступного.
- після введення 4-х символів з'явиться повідомлення про підтвердження "CONF".
- через кілька секунд знову з'явиться код 0000
- необхідно повторно підтвердити раніше введений код захисту, щоб уникнути ненавмисного введення.

Якщо код збігається з попереднім, на дисплеї з'явиться повідомлення про підтвердження "OK".
Блок управління автоматично виходить з фази програмування. Для повторного доступу до меню необхідно буде ввести новий код захисту. **ВАЖЛИВО: ЗАПИШІТЬ захисний код і ЗБЕРІГАТЕ ЙОГО В БЕЗПЕЧНОМУ МІСЦІ для подальшого обслуговування.**
Для видалення коду із захищеного блоку управління необхідно увійти в режим програмування за допомогою пароля і скинути код до значення за замовчуванням 0000.
У РАЗІ ВТРАТИ КОДУ НЕОБХІДНО ЗВЕРНУТИСЯ ДО АВТОРИЗОВАНОЇ СЛУЖБИ ТЕХНІЧНОЇ ПІДТРИМКИ ДЛЯ ПОВНОГО СКИДАННЯ НАЛАШТУВАНЬ БЛОКУ УПРАВЛІННЯ.

9) ДІАГНОСТИКА

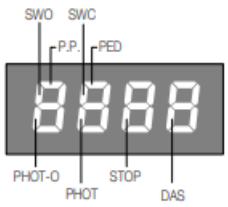

У разі виникнення несправностей, натисканням клавіші + або - можна відобразити стан усіх входів (кінцевих вимикачів, пристроїв управління та безпеки). Один сегмент дисплея пов'язаний з кожним входом. У разі несправності він вмикається за наступною схемою.

N.C. (нормально замкнені) входи позначені вертикальними сегментами. N.O. (нормально розімкнені) входи позначені горизонтальними сегментами.

10) ДИСТАНЦІЙНЕ НАЛАШТУВАННЯ ПУЛЬТІВ

Якщо в приймачі вже є збережений пульт, то можна здійснити дистанційне налаштування (без необхідності доступу до блоку управління).
ВАЖЛИВО: Процедуру необхідно виконувати, коли ворота знаходяться у відкритому положенні під час паузи TCA. Виконайте такі дії:
1 Натисніть приховану кнопку вже запам'ятованого пульта.
2 Протягом 5 секунд натисніть кнопку вже запам'ятованого пульта, що відповідає каналу, який потрібно зв'язати з новим пультом. Увімкнеться сигнальна лампа.
3 Натисніть протягом 10с приховану кнопку нового пульта.
4 Натисніть протягом 5с кнопку нового пульта, щоб зв'язати його з каналом, вибраним у пункті 2. Сигнальна лампа вимкнеться.
5 Приймач запам'ятає новий пульт і негайно вийде з режиму програмування.

11) ПОВІДОМЛЕННЯ ПРО ПОМИЛКИ

Блок управління перевіряє правильність функціонування пристроїв безпеки. У разі несправності на дисплеї можуть з'явитися такі повідомлення:

Err 1	Мотор	Зверніться за технічною допомогою.
Err4	Помилка перевірки живлення PHOT O	Перевірте з'єднання, правильність вирівнювання фотоелемента PHOT O або наявність перешкод.
Err5	Помилка перевірки живлення PHOT C	Перевірте з'єднання, правильність вирівнювання фотоелемента PHOT C або наявність перешкод.
Enc	Помилка енкодера	Помилка підключення або несправність енкодера.
BNP	Виявлено перешкоду	Вказує на наявність перешкоди (датчик захисту від роздавлювання).

Dichiarazione di Conformità UE (DoC)

Nome del produttore: **Automatismi Benincà SpA**
Indirizzo: **Via Capitello, 45 - 36066 Sandrigo (VI) - Italia**
Telefono: **+39 0444 751030**
Indirizzo e-mail: **sales@beninca.it**

Persona autorizzata a costruire la documentazione tecnica:
Automatismi Benincà SpA

Tipo di prodotto: **Centrale di comando per motori 230 Vac**
Modello/Tipo: **CP.BULL8 OM** Accessori: **N/A**

Il sottoscritto Luigi Benincà, in qualità di Responsabile Legale, dichiara sotto la propria responsabilità che il prodotto sopraindicato risulta conforme alle disposizioni imposte dalle seguenti direttive:

Direttiva 2014/30/UE del Parlamento europeo e del Consiglio, del 26 febbraio 2014 , concernente l'armonizzazione delle legislazioni degli Stati membri relative alla compatibilità elettromagnetica **(EMCD)**, secondo le seguenti norme armonizzate:
EN 61000-6-2:2005, EN 61000-6-3:2007.

Direttiva 2011/65/UE del Parlamento europeo e del Consiglio, dell' 8 giugno 2011 , sulla restrizione dell'uso di determinate sostanze pericolose nelle apparecchiature elettriche ed elettroniche **(RoHS)**, secondo le seguenti norme armonizzate:
EN 50581:2012

Direttiva 2014/35/EU DEL PARLAMENTO EUROPEO E DEL CONSIGLIO del 26 febbraio 2014 concernente l'armonizzazione delle legislazioni degli Stati membri relative alla messa a disposizione sul mercato del materiale elettrico destinato ad essere adoperato entro taluni limiti di tensione (LVD), secondo le seguenti norme armonizzate:
EN 60335-1:2012 + A11:2014; EN 60335-2-103:2015.

Direttiva 1999/5/CE del Parlamento europeo e del Consiglio, del 9 marzo 1999, riguardante le apparecchiature radio e le apparecchiature terminali di telecomunicazione e il reciproco riconoscimento della loro conformità (R&TTE), secondo le seguenti norme armonizzate:

ETSI EN 301 489-3 V1.4.1 (2002) + ETSI EN 301 489-1 V1.4.1 (2002) +

ETSI EN 300 220-3 V1.1.1 (2000) + EN 60950-1 (2001)

Benincà Luigi, Responsabile legale.
Sandrigo, 14/12/2016.

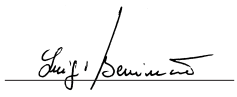

Il Certificato di Conformità di questo documento corrisponde all'ultima revisione disponibile al momento della stampa e può risultare differente per esigenze editoriali dall'originale disponibile presso il produttore.

Il Certificato di Conformità più completo e recente è disponibile consultando il sito: www.beninca.com oppure può essere richiesto presso:
Automatismi Benincà S.p.A - Sandrigo VI - Italy.

UE Declaration of Conformity (DoC)

Manufacturer's name: **Automatismi Benincà SpA**
Address: **Via Capitello, 45 - 36066 Sandrigo (VI) - Italia**
Telephone: **+39 0444 751030**
Email address: **sales@beninca.it**

Person authorised to draft the technical documentation:
Automatismi Benincà SpA

Product type: **Control box for motors 230 Vac**
Model/type: **CPBULL8 OM** Accessories: **N/A**

The undersigned Luigi Benincà, as the Legal Officer, declares under his liability that the aforementioned product complies with the provisions established by the following directives:

Directive 2014/30/UE OF THE EUROPEAN PARLIAMENT AND OF THE COUNCIL of 26 February 2014, on the harmonisation of the laws of Member States relating to electromagnetic compatibility, according to the following harmonised regulations:
EN 61000-6-2:2005, EN 61000-6-3:2007 + A1:2011.

Directive 2011/65/EU of the European Parliament and Council, dated 8 June 2011, on the restricted use of certain hazardous substances in electrical and electronic devices **(RoHS)**, according to the following standards:
EN 50581:2012

Directive 2014/35/UE OF THE EUROPEAN PARLIAMENT AND OF THE COUNCIL of 26 February 2014, on the harmonisation of the laws of Member States relating to electrical equipment designed for use with certain voltage limits, according to the following harmonised regulations:
EN 60335-1:2012 + A11:2014; EN 60335-2-103:2015.

Directive 1999/5/CE OF THE EUROPEAN PARLIAMENT AND COUNCIL,

9 March 1999 in relation to radio equipment and telecommunications terminals and the mutual recognition of their conformity, per the following harmonised standards:

ETSI EN 301 489-3 V1.4.1 (2002) + ETSI EN 301 489-1 V1.4.1 (2002) +

ETSI EN 300 220-3 V1.1.1 (2000) + EN 60950-1 (2001)

Benincà Luigi, Legal Officer.
Sandrigo, 14/12/2016.



The certificate of conformity in this document corresponds to the last review available at the time of printing and could differ for editorial requirements from the original available from the manufacturer.

The most recent and complete certificate of conformity is available consulting the site: www.beninca.com or can be requested from:
Automatismi Benincà SpA - Sandrigo VI - ITALY.

Декларація відповідності ЄС (DoC)

Назва виробника: **Automatismi Beninca SpA** Адреса:
Via Capitello, 45 - 36066 Sandrigo (VI) - Italia
Телефон: **+39 0444 751030**
Адреса електронної пошти: **sales@beninca.it**

Особа, уповноважена на розробку технічної документації: **Automatismi Beincà SpA**
Тип виробу: **Привід для мотору 230 В змінного струму**.
Модель/Тип: **CPBULL8 OM** Комплектуючі: **N/A**

Луїджі Бенінка, що підписався нижче, як юридичний директор, заявляє під свою відповідальність, що вищезгаданий продукт відповідає положенням, встановленим наступними директивами:

Директива 2014/30/UE ЄВРОПЕЙСЬКОГО ПАРЛАМЕНТУ І РАДИ
від 26 2014 року про гармонізацію законодавства держав-членів щодо електромагнітної сумісності відповідно до наступних гармонізованих регламентів: EN 61000-6-2:2005, EN 61000-6-3:2007 + A1:2011.

Директива 2011/65/ЄС Європейського Парламенту та Ради від 8 2011 року про обмеження використання деяких небезпечних речовин в електричних та електронних пристроях **(RoHS)**, відповідно до наступних стандартів:
EN 50581:2012

Директива 2014/35/UE ЄВРОПЕЙСЬКОГО ПАРЛАМЕНТУ І РАДИ
від 26 лютого 2014 року про набли-ження законодавства держав-членів щодо електричних матеріалів, призначених для використання в певних межах напруги, відповідно до наступних узгоджених правил:
EN 60335-1:2012 + A11:2014; EN 60335-2-103:2015.

Директива 1999/5/CE ЄВРОПЕЙСЬКОГО ПАРЛАМЕНТУ І РАДИ
від 9 березня 1999 про радіообладнання і телекомунікаційне кінцеве обладнання та взаємного визнання їхньої відповідності згідно з наведеними нижче гармонізованими стандартами:

ETSI EN 301 489-3 V1.4.1 (2002) + ETSI EN 301 489-1 V1.4.1 (2002) +

ETSI EN 300 220-3 V1.1.1 (2000) + EN 60950-1 (2001)

Бенінка Луїджі,
відповідальний з юридичних
питань. Sandrigo, 14/12/2016.

Сертифікат відповідності в цьому документі відповідає останньому огляду, доступному на момент друку, і може відрізнятися за редакційними вимогами від оригіналу, доступного від виробника.

Найновіший та найповніший сертифікат відповідності можна отримати на сайті: www.beninca.com або за адресою: Automatismi Beincà SpA - Sandrigo VI - ІТАЛІЯ.